LOBAS® - et sikkert valg

391101

Rev 00

Monteringsbeskrivelse: Pipeplattform
Monteringsbeskrivning: Skorstensplattform

TA-4-19-94

ETTERSYN: Som sikkerhetsutstyr bør produktet kontrolleres årlig, eller før bruk, for eventuelle skader/ defekter. Løse skruer må eventuelt etterstrammes. Huseier bør ta vare på denne monteringsanvisningen

FELLES FOR ALLE PIPEPLATTFORMER / *Gemensamt för alla skorstensplattformar*

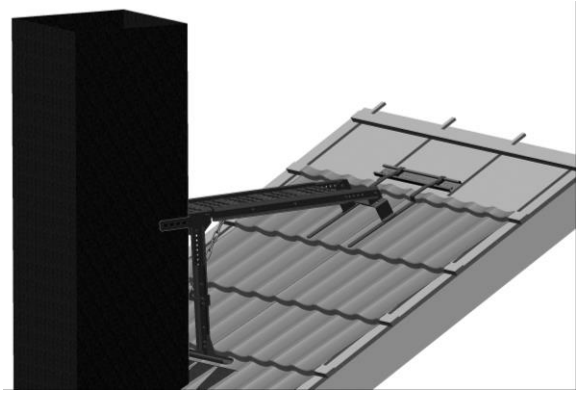

Tilleggsutstyr



For å gi ekstra høyde (23 cm) kan topp platå monteres på plattformen



Dersom pipeplattform skal monteres ved siden av pipe, må sidestøtte benyttes



Dersom pipeplattform skal monteres mot en bred pipe, må sidestøtte benyttes

Det er et krav at innfestebøylene festes i en innfesteskinne.

Når plattformen står oppslått, skal den sikres med kjetting mellom vertikal støtte og horisontal plattform.

De to klemlabbene og festeplaten i plattformens forkant er montert fra fabrikk. Klemlabber justeres slik at de griper om skorsteinen.

Før plattformen skrues fast, må den tilpasses. Den vertikale støtten skal stå mest mulig parallelt med skorsteinen. Det horisontale platået skal ligge mest mulig horisontalt.

Det er justeringsmulighet både horisontalt og vertikalt.

PP-82 T / PP-130T
Horisontal justering: 940 - 1340 mm / 1600 - 2100 mm
Vertikal justering: 580 - 850 mm / 1100 - 1600 mm

Når plattformen ikke er i bruk kan den slåes sammen og legges ned på taket

Infästningsbyglarna måste fästas i en infästningsskena.

När plattformen står uppställd ska den säkras med kättingar mellan de vertikala stöden och den horisontella plattformen.

De två klämmorna och fästplåten i plattformens framkant är fabriksmonterade. Klämmorna justeras så att de griper om skorstenen.

Innan plattformen skruvas fast måste den passas in. Den vertikala stöttan ska stå så parallellt med skorstenen som möjligt. Den horisontella plattformen ska vara så horisontell som möjligt.

Plattformen kan justeras både horisontellt och vertikalt.

PP-82 T/PP-130T
Horisontell justering: *940–1 340 mm/1 600–2 100 mm*
Vertikal justering: *580–850 mm/1 100–1 600 mm*

När plattformen inte används kan den vikas samman och läggas ned på taket.

SAMMENKOBLING AV PIPEPLATTFORM / *Samankoppling av skorstensplattform*





Innfestebøylene skrues til bøyel på plattform med 2 stk 8 x 20 mm sekskantskruer m/mutter.

Infästningsbyglarna skruvas fast i byglarna på plattformen med 2 st. 8 x 20 mm sexkantskruvar med mutter.

LOBAS®
- et sikkert valg

Innfeste Plannja Regola (combi)/ *Montering av innfästning*: PP P-133 T-I

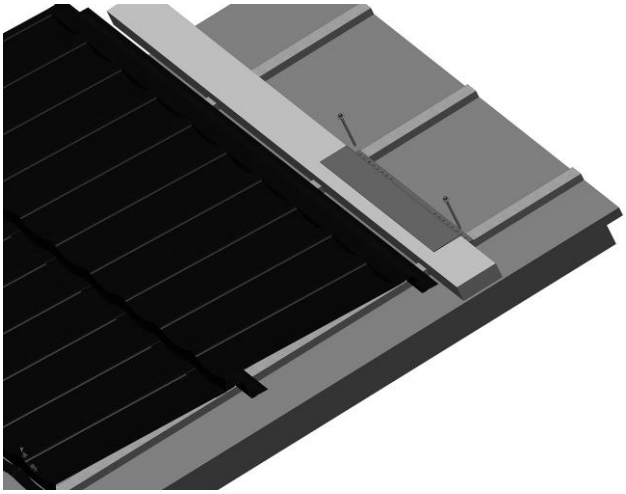

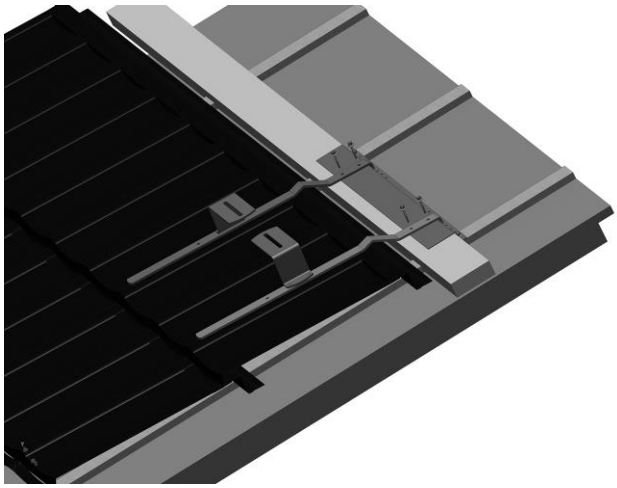

Innfesteskinne skal festes til innfestebord. Innfestebordet skal være minst like lang som skinnen og ha minimum bredde på 73 mm og tykkelse på 36 mm. Festebord skrues fast i sperrene. Innfesteskinne monteres over innfestebord og skrues fast til taksperrene med 6,5 x 80 mm rustfrie, selvborende skruer.

OBS! Det er et krav at skruene får et godt feste i sperrene. Pass på å treffe mest mulig midt i sperren. Minst 30 mm av skruen må ned i sperren! Ved tykkere undertak/sløyfer må lengre skruer benyttes.

Infästningsskenorna ska fästas i infästningsplattor. Infästningsplattan ska vara minst lika lång som skenan, med en tjocklek på 36 mm och minsta bredd på 73 mm. Fästplattan skruvas fast i sparrarna. Infästningsskenan monteras över infästningsplattan och skruvas fast i taksparren med rostfria 6,5 x 80 mm självborrande skruvar.

Obs! Skruven måste få bra fäste i taksparren. Se till att skruvarna fästs så nära mitten av taksparren som möjligt. Minst 30 mm av skruven måste sitta i taksparren! Vid tjockare undertak/läkt måste längre skruvar användas.

Innfestebøyler plasseres på toppen av profilene og skrues fast i innfesteskinnen med 5,5 x 38 mm rustfrie, selvborende skruer.

Infästningsbyglarna placeras ovanpå profilerna och skruvas fast i infästningsskenan med rostfria 5,5 x 38 mm självborrande skruvar

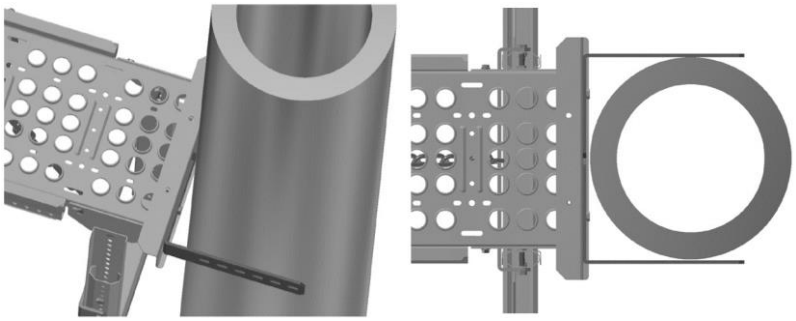

Mot rund stålpipe må klemlabbene snues slik at lengste armen ligger ut på sidene av pipen.

Lonevåg Beslagfabrikk AS - Hovdavegen 18 - 5282 Lonevåg – Norway
Tlf: +47 56 19 31 00
LOBAS®
- et sikkert valg