LOBAS® PORTEN

GA-4-19-76
REV: 10

LOBAS Major STD TF

Installasjonsmanual – Assembly Instruction

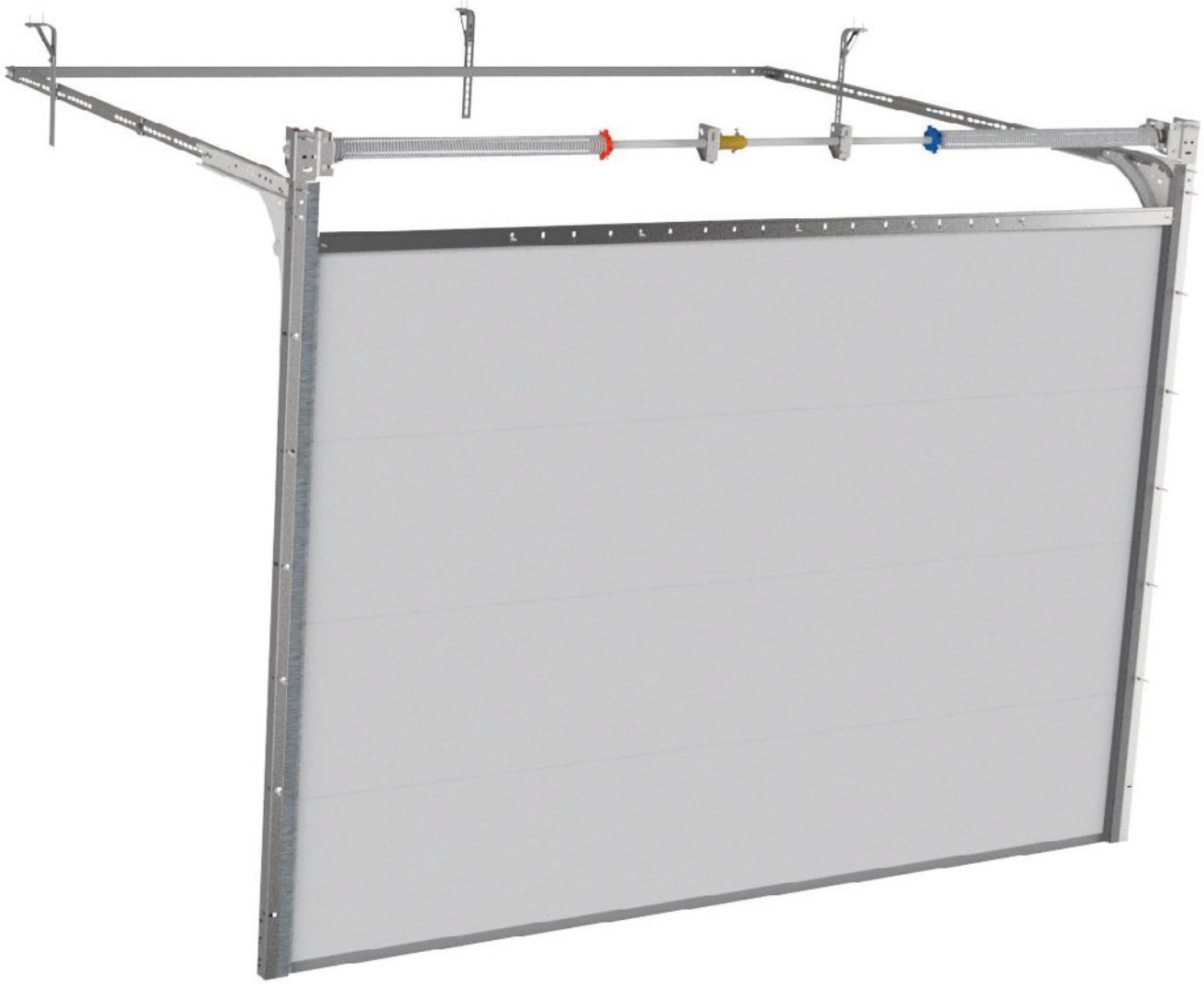

MAJOR	TORSJON FREMME	EKSKLUSIV / ELEGANT

www.lobas.no
www.lobasporten.no

Garasjeporter
Garage doors

Innholdsfortegnelse - Content

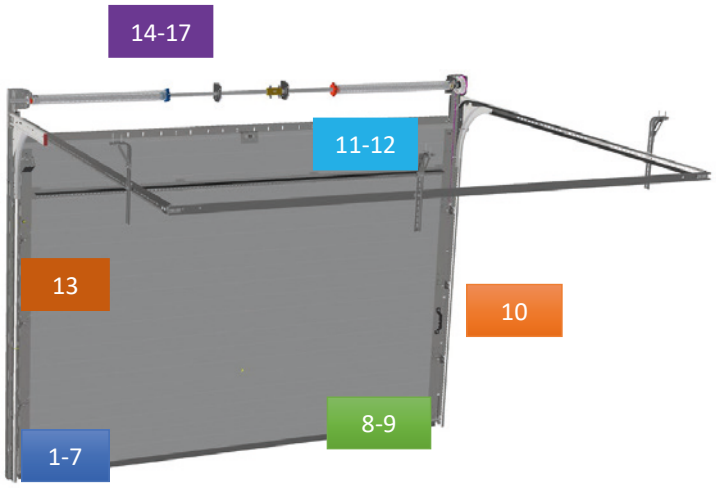

	Beskrivelse	Description	Beskrivning
I-IV	Informasjon om dokumentet	Document information	Information om manualen
V	Sikkerhetskrav	Safety requirements	Säkerhetskrav, användningsområde
VI-XI	Medfølgende deler og skruer, systemoversikt. Nødvendig verktøy	Nuts and bolts. Tools required for assembling the door. System overview.	Medföjandedelar, skruv+ verktygsom behövs
1-7	Montering av ramme og takskinner	Assembling door frame and tracks	Monteringsram och takskenor
8-9	Montering av portseksjoner, braketter, hengsler og portåpnerfeste	Assembling door sections, brackets, hinges and operator plate	Montering av portsektioner, gångjärn, rullhållareoch och portäppnarfäste
10	Montering av håndtak	Assembling door handle	Montering handtag
11	Montering av portavstiver	Assembling strut	Montering,portstabilisering
12	Montering av plastdeksler	Assembling protection covers	Montering av plastskydd
13-16	Montering av vaier, aksling og fjærsystemer	Installing cables, shaft and spring systems	Montering av vajer, axel. Justering och sörjning
17-18	Problemløsning. Installasjon av portåpner	Problem solving. Installing the motorised opener.	Problemlösning. Installation av portöppnare
19-20	Demontering. Bruk og vedlikehold	Disassembling the door. Use and maintenance	Demontering. Användoch underhållsanvisning
21	Vedlikeholds skjema	Maintenance log	Underhållsschem

I	Symboler	Symbols	Symboler
	Advarsel/Vær oppmerksom på risiko	Danger/Attention	Var uppmärksampå risker
	Visuell kontroll	Visual control	Visuell kontroll
	Manuell operasjon	Manual operation	Manuelltutförande
	Se appendiks	Information in appendix	Se bilga
	Oppmåling eller bruk av vater	Measure or level	Mätningoch vattenpass
	Tilleggsutstyr som kan legges til dersom det er ønskelig. Standardutstyr avhenger av portstørrelse.	Optional equipment that may be added if the buyer asks for it. The equipment may be standard depending on door dimensions.	Tilläggsutrustningsom kan läggastill. Standardutrustning beroende av portstorlek
	Ikke stram til skruer/muttre	Do not tighten bolts and nuts	Dra INTE till skruv och mutte
	Stram til skruer/muttre	Tighten bolts and nuts	Dra till skruv och mutte

II	Fargekoder i lysbildetittel	Colour codes in slide titles	Fargkoder i blid + tite
	Tilleggsutstyr	Optional equipment	Tilläggsutrusning
	Avhenger av portstørrelse	Dependent on door dimensions	Beroende på portstorlek

III	Bruksområde	Area of application	Användningsområde
	• Maks. portbredde: 6 m • Maks. porthøyde: 2,5 m • Maks. portvekt: 165 kg • Temperaturer: -20°C til +50°C • Luftfuktighet: 20-90% • Fjærens livstid: 15000 sykluser	• Max door width: 6 m • Max door height: 2,5 m • Max door weight: 165 kg • Temperature range: -20°C to +50°C • Humidity: 20-90 % • Spring lifetime: 15000 cycles	• Max portbredd 6 m • Max porthöjd 2,5 m • Max portvikt 165 kg • Temp: -20 C till +50 C • Luftfuktighet: 20-90% • Fjäderns livslängd 15 000 cyklar

IV	Informasjon	General information	Generell information
	• Denne manualen må overleveres til sluttbruker når installasjonene er fullført, og bruker må ta vare på denne for senere vedlikehold, reparasjoner, oppgraderinger etc. • Installasjonen må utføres i henhold til denne manualen. • Det anbefales å bruke profesjonell installatør dersom man ikke har nødvendig kompetanse eller utstyr. • Korrekt installert tilfredsstiller produktet alle krav i EN 13241-1. • Det anbefales at installatør fyller ut loggbok bakerst etter fullført installasjon. • Dersom portåpner skal benyttes må denne installeres i henhold til åpnerens installasjonsmanual.	• This manual must be delivered to the user of the door system at the same time as the parts, or after the assembly if a professional is performing the installation. • The owner of the door system must keep this document for maintenance, repair and disassembly purposes. • Assembling the door system must be performed as indicated in this document. • It is recommended to let a professional perform the installation of the door system. • A correctly installed door system meets all the requirements of the EN 13241-1 standard. • The person installing the door system should complete the documentation part at the end of this document. • If an automatic door opening system is installed, please follow the instructions in the appropriate installation manual.	• Denna manualen ska levereras till slutanvändarenn är installationen är klar. Användaren bör spara den för underhåll, reparationer och uppgraderingar etc. • Installationen ska utföras enligt till denna manual. • Det rekommenderas att anlita en proffesionell installatör om man saknar kompetenseller verktygen. • Korrekt installerad port uppår alla krav i EN 13241-1. • Rekommendation att installatör fyller i loggboken efter fullgjord installation. • Om portlöppnare ska installeras ska portöpparens egna installationsmanual användas för det.

V	Sikkerhetskrav ved montering og bruk	Safety requirements for assembly and use	Säkerhetskrav vid montering och användning
	• Pass på at strømmen er skrudd av når du eller en installatør jobber med elektriske komponenter på porten. • Aldri hopp over sikkerhetsoperasjoner eller monteringen av sikkerhetsutstyr. • Dersom en legger til, eller lar være å bruke, enkelte deler kan dette ha innvirkning på systemets funksjonalitet og sikring. Det er derfor anbefalt å ikke gjøre dette. • Enkelte deler kan ha skarpe kanter, det er derfor lurt å bruke hansker. • Dersom du oppdager skade på deler før, under eller etter montering bør du ta kontakt med forhandler for å evaluere skaden innvirkning på portens funksjonalitet og sikring. • Pass på at du står å jobber på et stabilt underlag, spesielt når du skal opp i høyden for å montere takskinner og lignende. • Sikre at barn og dyr ikke har adgang til arbeidsplassen. • Bruk egnet verktøy.	• Make sure that the power is switched off and remains switched off during all electrical operations. • Never bridge safety operations. • Adding or omitting parts can affect the door operation and thus the safety of the equipment. This is therefore strongly discouraged. • Some parts may contain sharp edges. It is recommended to use gloves. • If the equipment has signs of damage and wear, please contact a professional to examine the risks. • Ensure that your work environment is stable and secure. • Ensure that children and animals are prevented from entering the work environment during the assembly operation. • Use the appropriate tools.	• Strömmen ska vara avstängd när du eller installatör arbetar med elektriska delar på porten. • Hoppa aldrig över säkerhet eller montering av säkerhetsutrustning. • Om man lägger till eller utesluter enstaka delar kan detta ha en inverkan på systemets funktion och säkerhet. Stark avrådan från detta. • Vissa delar kan ha vassa kanter, använd gärna handskar. • Om du upptäcker skada på delarföre, under eller efter montering bör du kontakta säljande företag för att minska inverkan på funktion och säkerhet. • Se till att stå på ett stabilt underlag, särskillt när man ska upppå höjdenoch montera takskenor och liknande. • Säkra upp att barn och djur inte kommer in på arbetsplatsen. • Använd rätt verktyg.

Deler/Parts

Tilleggsutstyr
Avhenger av portstørrelse

2x Vertikalskinne
2x Vertical track
2x Vertikalskena



1x Overkarm
1x Header piece



3x Pakning
3x Sealing
3x Tätningslist



2x Festevinkel
2x Vubjekhärb



1x Avstandsskinne
1x Rear spacer
1x Avståndskena

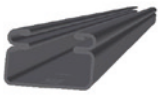

2x Buet skinne
2x Radius track
2x Böjd skena



Støtte oppheng



Avstiver
Opphengsvinkel
Upphägningsvinkel



Opphengsvinkler
Upphängningsvinkel

2x Horisontalskinne
2x Horisontal track
2x Horisontal skena



2x Bunnbrakett
2x Bottom bracket
2x Bottenrullhållare



2x Bunnbrakett
2x Bottom bracket
2x Bottenrullhållare



Trinser med bolt
Roller
Rulle med bult



Sidehengsel
Roller Carrier
Rullhållare



Midt hengsler
Hinges
Mittgångjärn

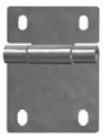

Portseksjoner
Door panel
Portblad

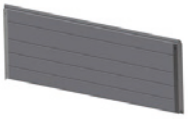

Hjørnedeksel
Hörnbeslag



Innvendig håndtak
Door handle
Handtag



Toppbrakett
Top bracket



1x Portåpnerfeste
1x Operator plate
1x Portöppnarfäste



Plastdeksler
Plastic cover
Plastlock



Midtplate
Mittplatta

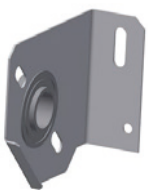

Torsjonsaksling med kilespor
Shaft with spline track
Axel



Torsjonsfjær
Torsion spring
Torsionfjäder



Fjærbruddssikring
Spring break device
Fjäderbrottsäkring



2x Endekopp
2x Protection cover



2x Trommel
2x Drum
2x Vajerrulle



2x Vaier
2x Lifting cable
2x Vajer



2x Lager
2x Bearing
2x Lager

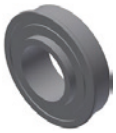

Kobling
Coupler
Mittkopling



2x Oppspenningsstang
2x Tension bar
2x Fjäderspänning



Portavstiver
Strut
Portstabilisering



Portavstiverfeste
Strut plate
Portstabiliseringsfäste



Systemoversikt Major STD TF

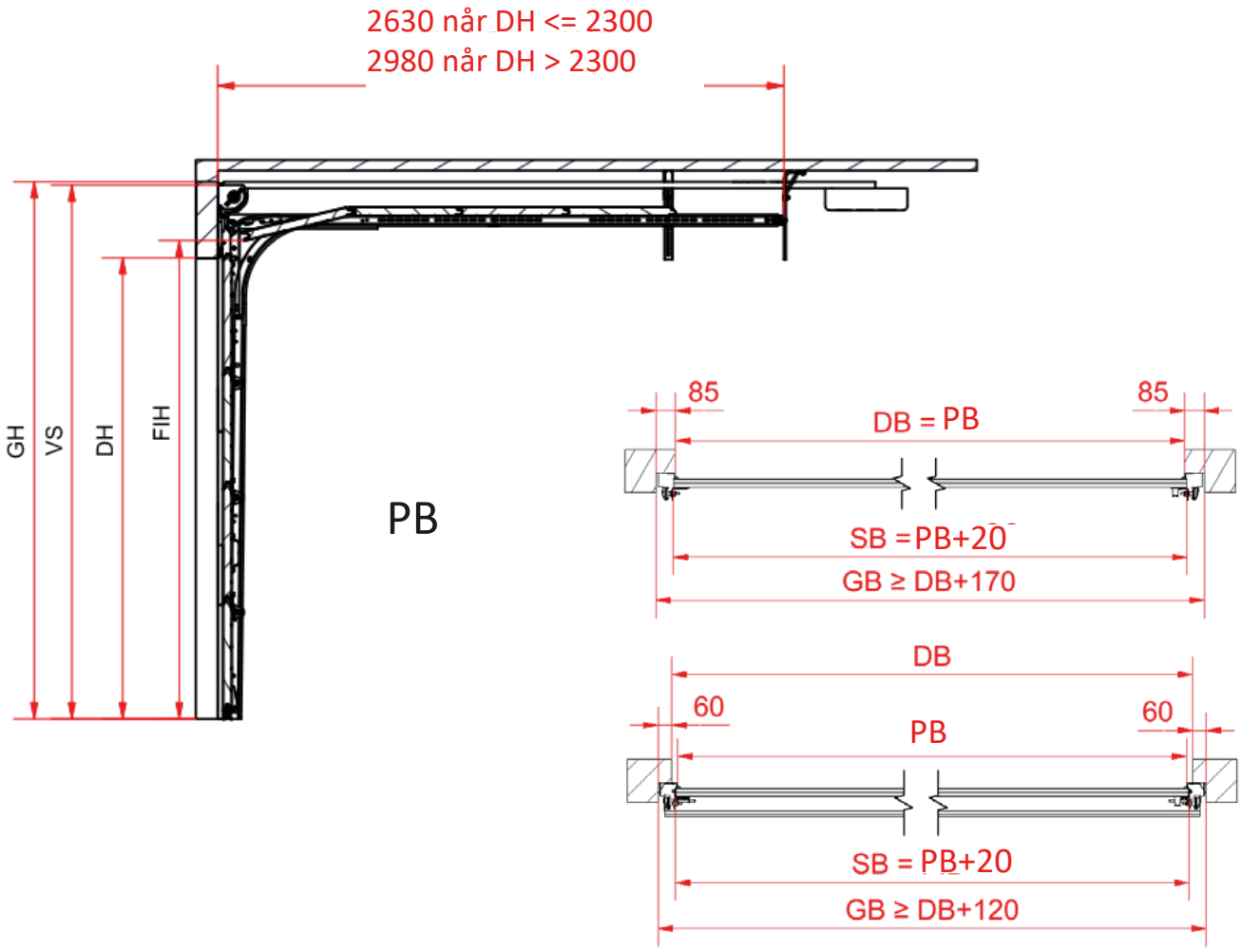

DH	Dagslys høyde
DB	Dagslys bredde
OH	Overhøyde
VS	Vertikal skinne
GH	Garasje høyde
GB	Garasje bredde
FIH	Fri innkjørings høyde
PB	Portbredde
SB	Seksjon bredde

	GH = VS+10 FIH = VS-340
	GH = VS+10 FIH = VS-340

Standard overhøyde	
Min.	Normal
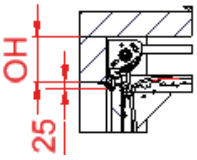	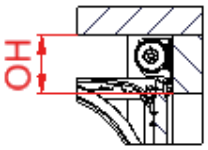
Manuell	Manuell
OH ≥ 325	OH ≥ 350
VS = DH + 315	VS = DH + 340
Motor	Motor
OH ≥ 335	OH ≥ 360
VS = DH + 315	VS = DH + 340

VIII	Liftmaster portåpnere	Liftmaster engines	Liftmaster portöppn.

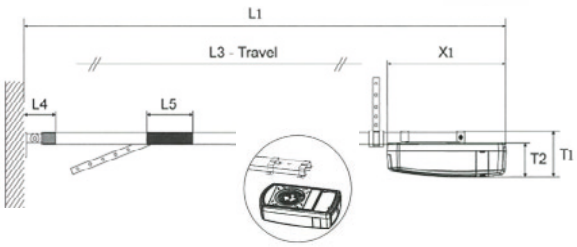

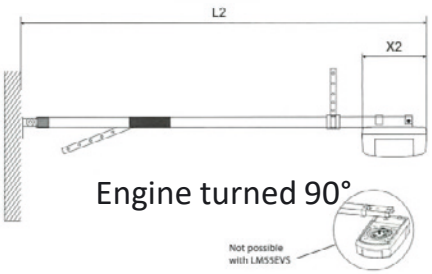

LM80EV F	LM100E VF	LM130E VF	C-Rail	Porthøyde Door height (m)	L1 (mm)	L2 (mm)	T1 (mm)
X	X	X	8023CR5	2,2	3271	3151	142
X	X	X	8323CR5	2,2	3271	3151	142
X	X	X	8025CR5	2,4	3460	3340	142
X	X	X	8030CR5	2,9	3881	3761	142
X	X	X	840CR5*	2,9	4954	4834	

** Kan kun brukes sammen med 8030CR5*
** Can only be used together with 8030CR5*

IX	Sommer portåpner	Sommer engine	Sommer portöppn.

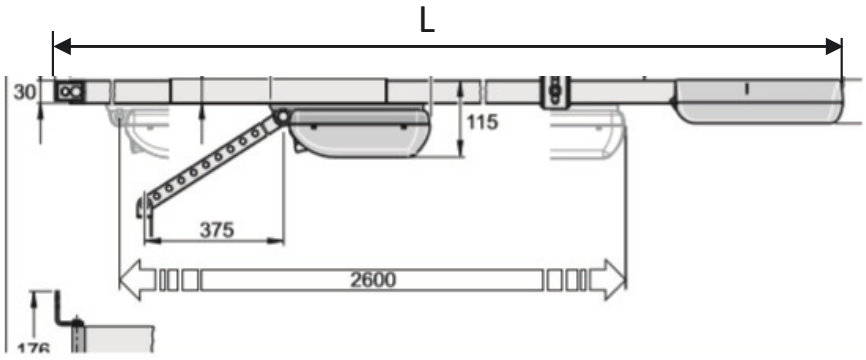

Portåpner Engine	Maks porthøyde Max door height (m)	Maks portbredde Max door width (m)	L (mm)
BS400N	2,3	3,0	3553

Tilleggsutstyr / Optional equipment
Avhenger av portstørrelse / Depends on door dimensions

X	Skruer og muttere Skruepose: Antall	Bolts and nuts Bag reference: Quantity	Skruvar och muttrar Skruvpåse, antal
	109526 – Self tapping screw 6,3x17 A  Bag: L-95: 67 L-96: 4 + 4 x X L-97: 8 x Y L-99: 12 x Y	101704 – Treskrue 6x30 B  Bag: L-04: 8-12	
	101706 – Treskrue 8x45 C  Bag: L-104: 4-8 L-105: 3 L-106: 2 L-47: 20	105770 M8 Tensiflens mutter D 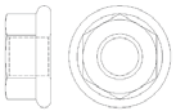 Bag: L-105: 6 L-103: 8 L-104: 4-8 L-106: 3	
	101754 – M6 Tensiflens mutter E 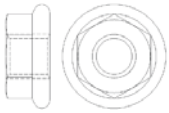 Bag: L-102: 10	111002 M6x12 F 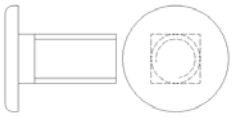 Bag: L-102: 10	
	105686 – Låseskrue M8 x 25 G  Bag: L-105: 6 L-104: 2-6 L-106: 3	111001 - Track bolt – M8x17 H 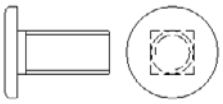 Bag: L-103: 8 L-104: 2-6	
	107456 - 6,3x18 TEK skrue med borspiss I 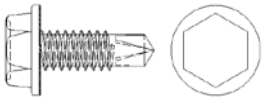 Bag: L-83: 4 L-97: 8 x Y L-99: 12 x Y	106181 – TDBL-F-T 8,6x16 J  Bag: L-102: 2	
	109464 – Sleideklips - Monteres med skrue G K 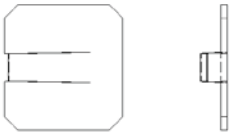 Bag: L-106: 3	Endekopp  Bag: L-22: 2	
	X = Antall hengsler / X = Number of hinges Y = Antall portavstivere		

XI	Verktøy	Tools	Verktyg







10 mm
13 mm



≥ 5 m



2,5 mm
4 mm













1	Oppmåling av portåpning	Measurement of garage doorway	Uppmätning av portöppning

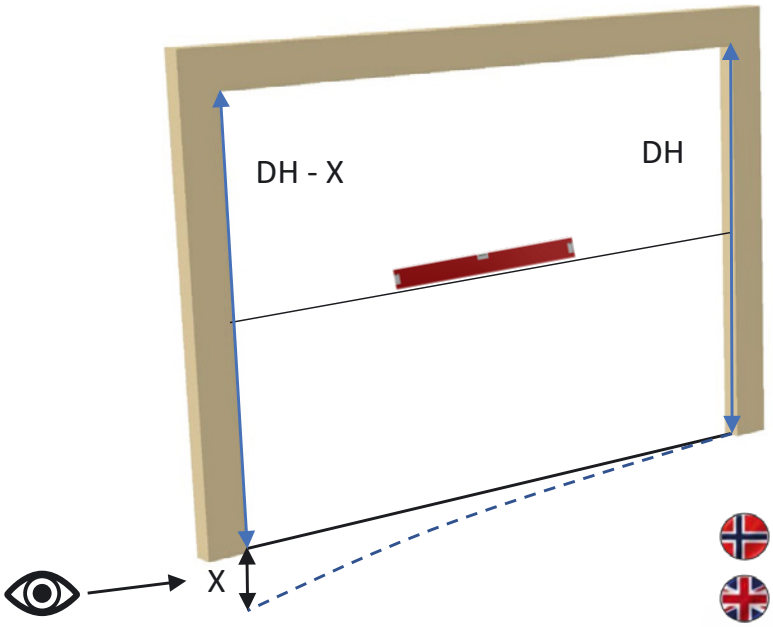

X = Skjevhet i gulv

X = Variations in the floor

2	Montering av pakning	Assembling sealing on vertical track	Montering tätningslist vertikalt spår.

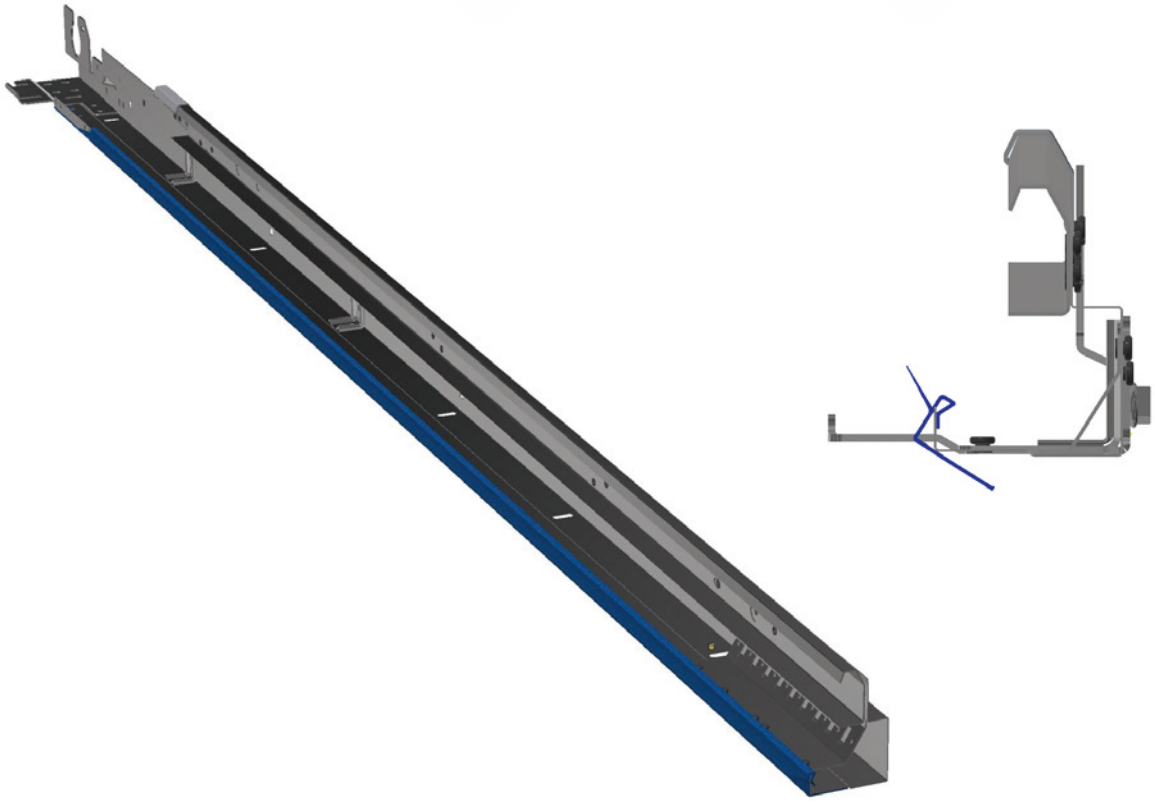

3.1	Kapping av pakning på overkarm og vertikalskinne	Cutting the sealing on header and vertical tracks	Korta av tätnigslist på överstycket och vertikalskenan

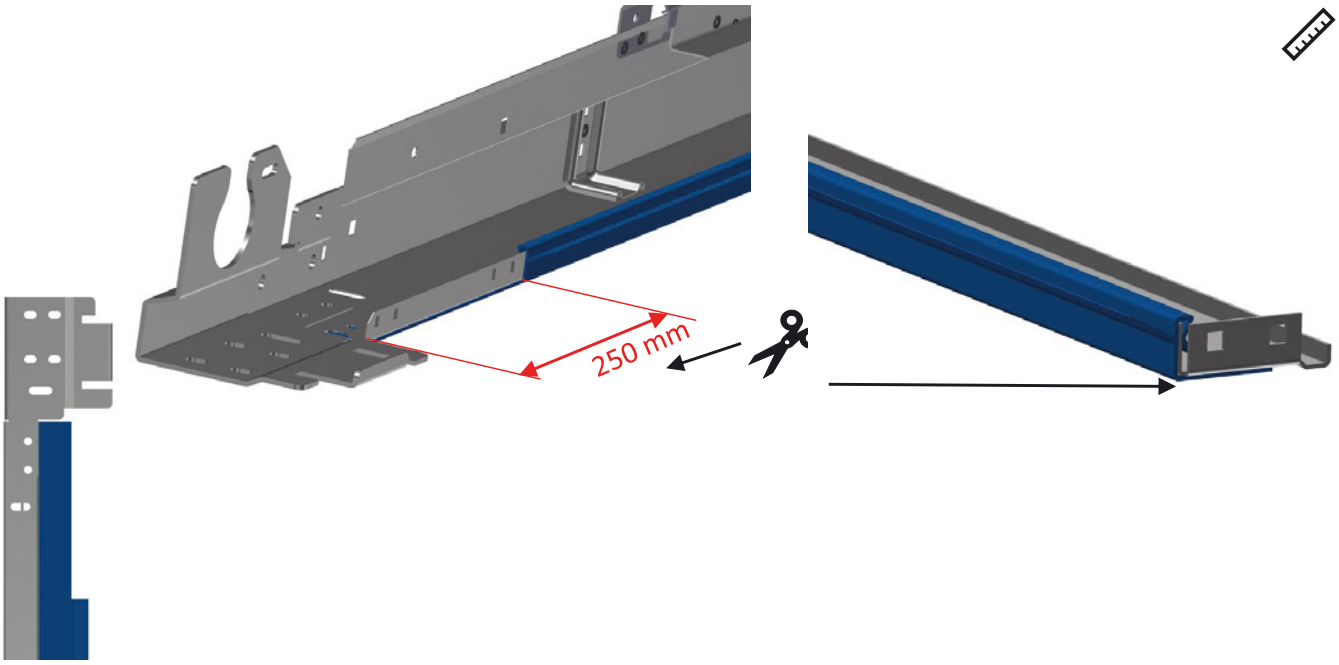

3.2	Montering av overkarm på vertikalskinne	Assembling header piece on vertical track	Montering av överstycke på vertikalskenan

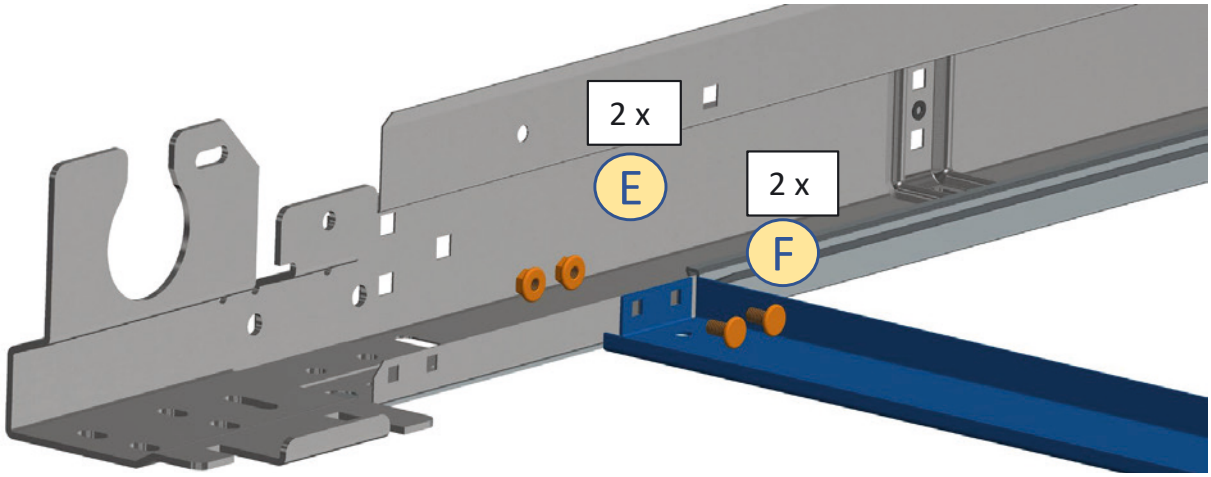

4	Montering av skinner på portåpning	Assembling tracks on the doorway	Montering av skenor portöppningen

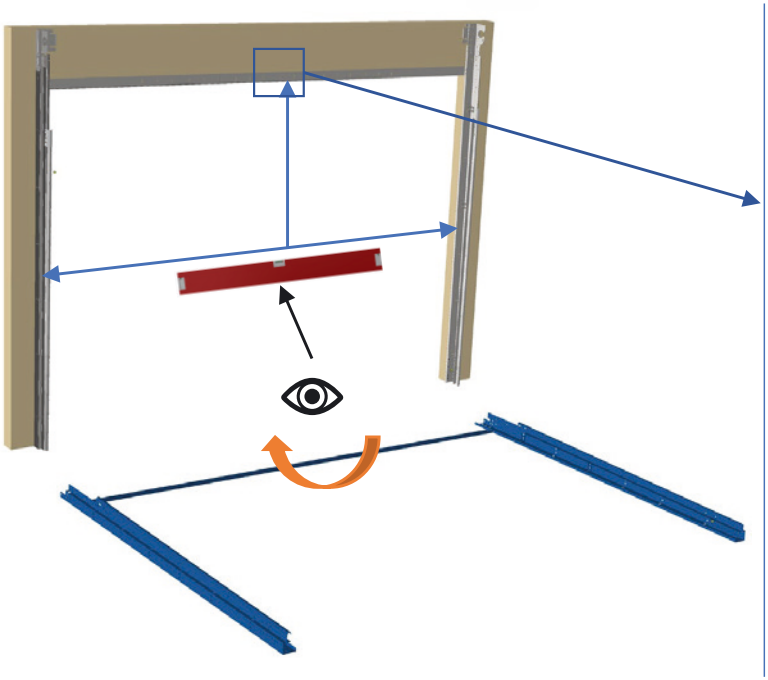

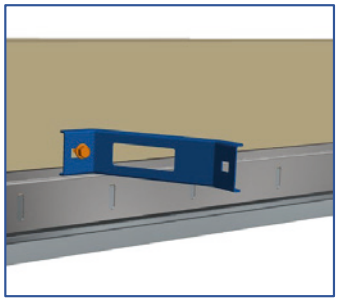

Tips: Bruk støtte for oppheng til å holde rammen på plass

Tip: Use the support for the roof attachment to position the tracks

4.1	Montering av skinner på portåpning	Assembling tracks on the doorway	Monterian av skenor portöppningen

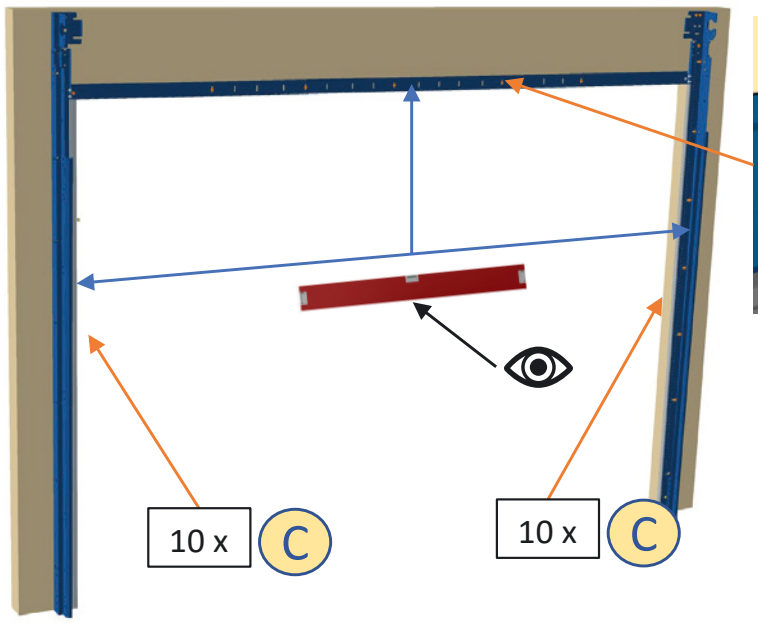

X = Max 600mm

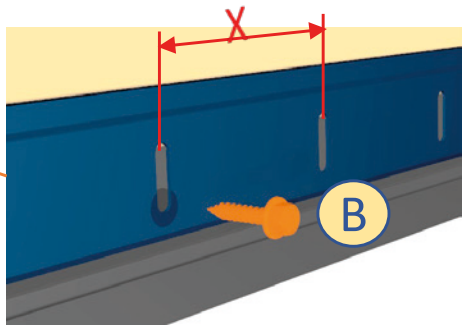

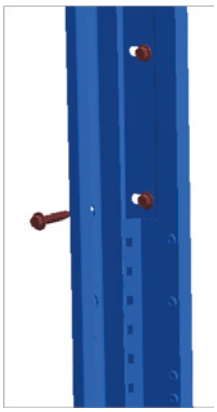



5 Montering av avstandsskinne | Assembling rear spacer | Montera Avståndskena

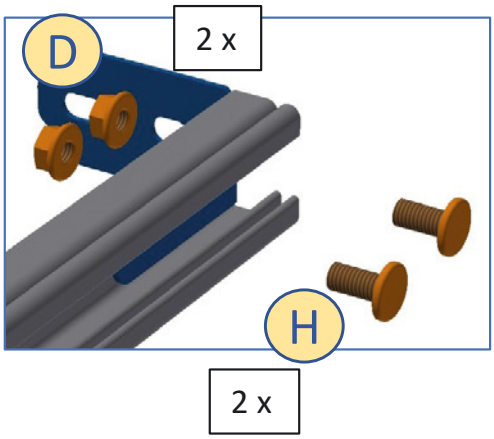

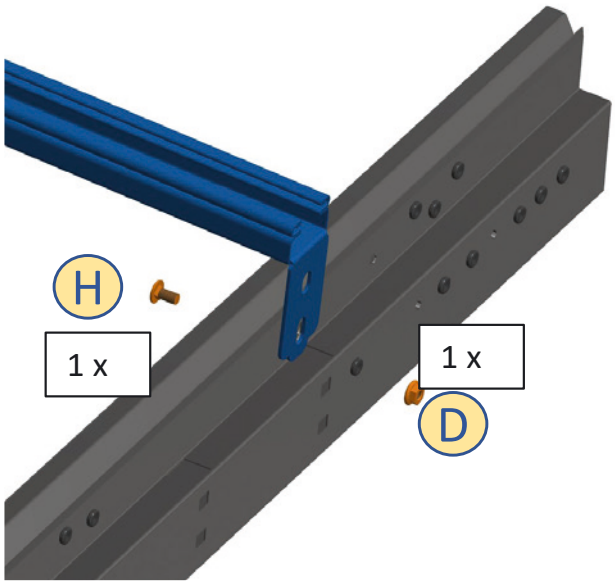

5.1 Montering av skinner på portåpning | Assembling tracks on doorway | Montera skenor i portöppningen

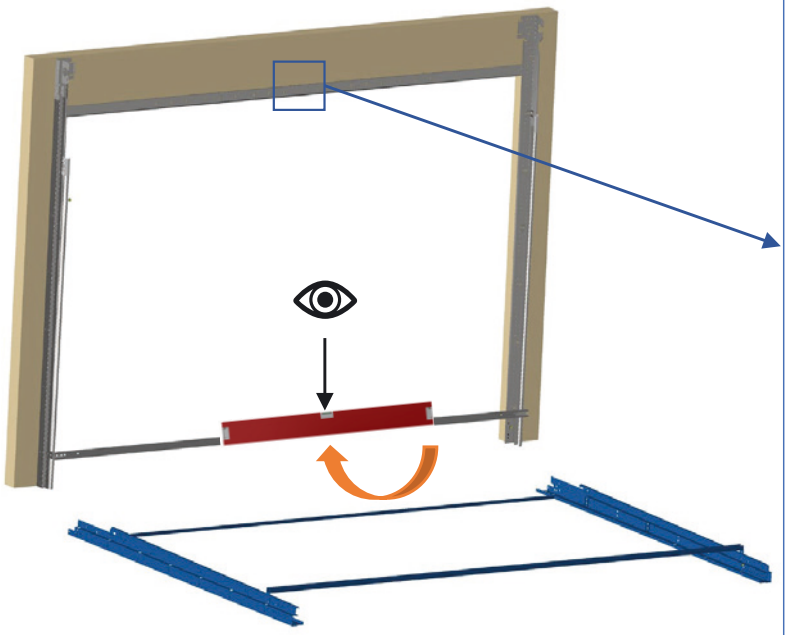

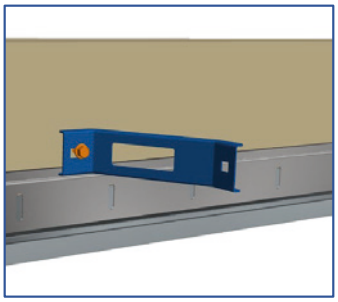

Tips: Bruk støtte for oppheng til å holde rammen på plass

Tip: Use the support for the roof attachment to position the tracks

6.1 Kontroll av skinner på portåpning / Control that the assembly is level / Besiktning av skenor portöppning

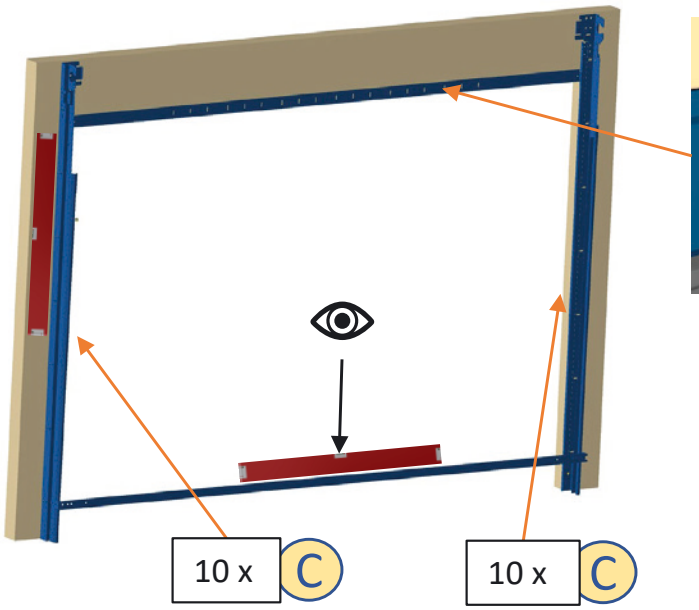

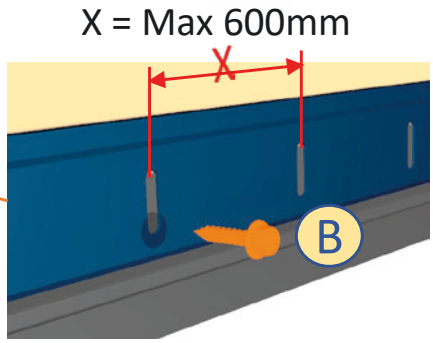

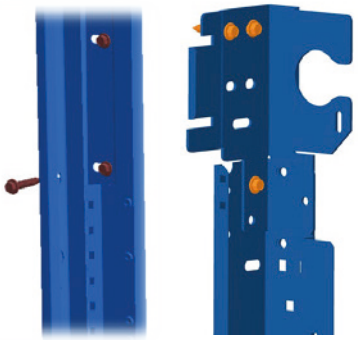

6.2 DB > 3 m – Demontering av avstandsskinne / Disassembling rear spacer (DW > 3 m) / Demontering av avståndskena

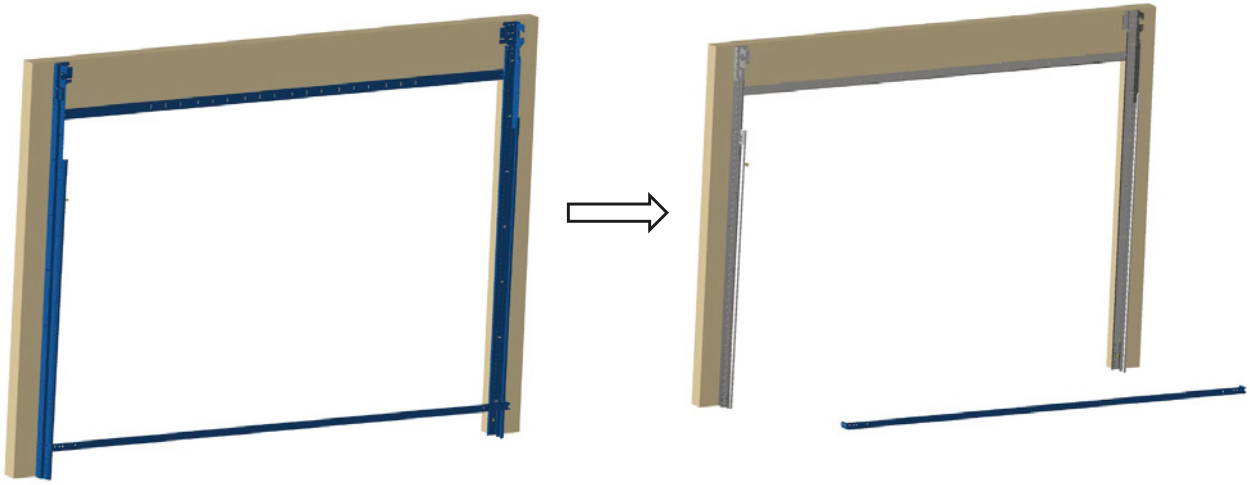

7	Montering av horisontalskinne	Assembling horizontal tracks and roof attachment	Montering av horisontalskenor



7.1	Montering av buet skinne	Assembling radius tracks	



7.2	Montering av horisontalskinne	Assembling horizontal tracks	Montering av horisontalskenor

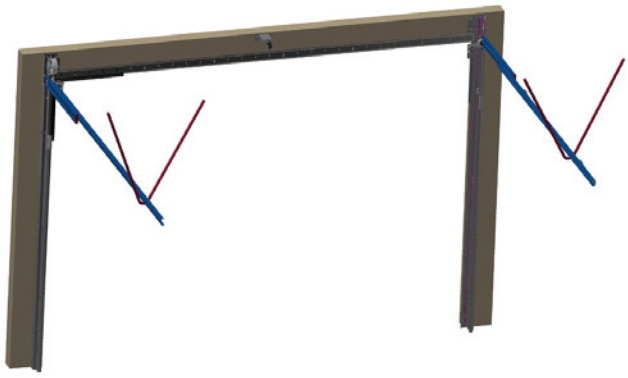

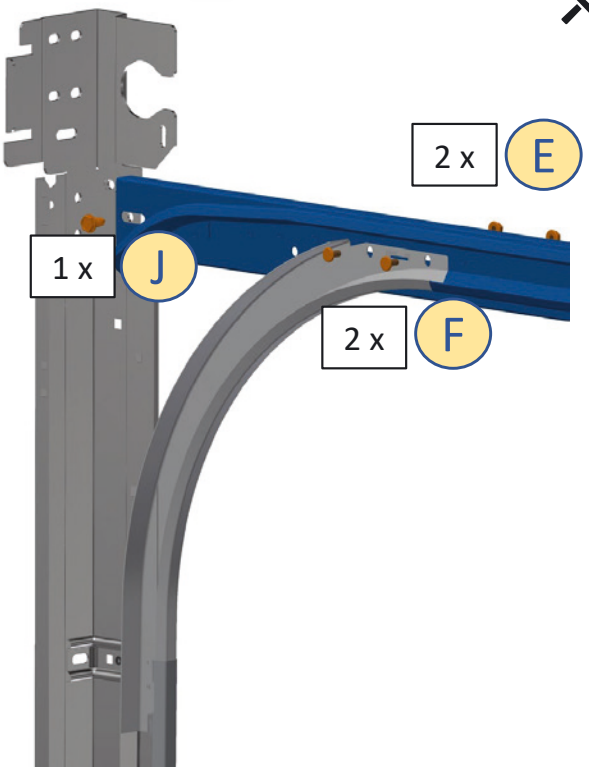

Tips: Bruk tau til å holde takskinnene på plass til opphengsstagene er montert

Tip: Use ropes to maintain the parts in position

7.4	Montering av avstandsskinne	Assembling rear spacer	Montering av avståndskena

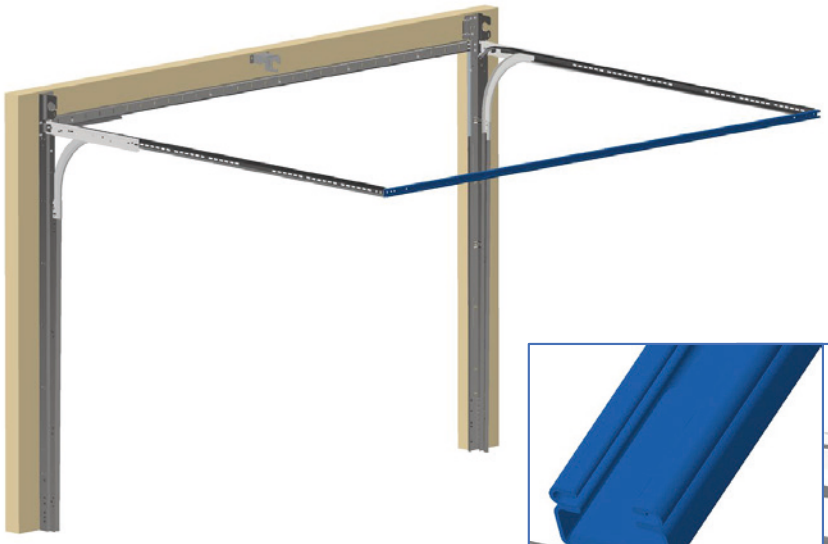

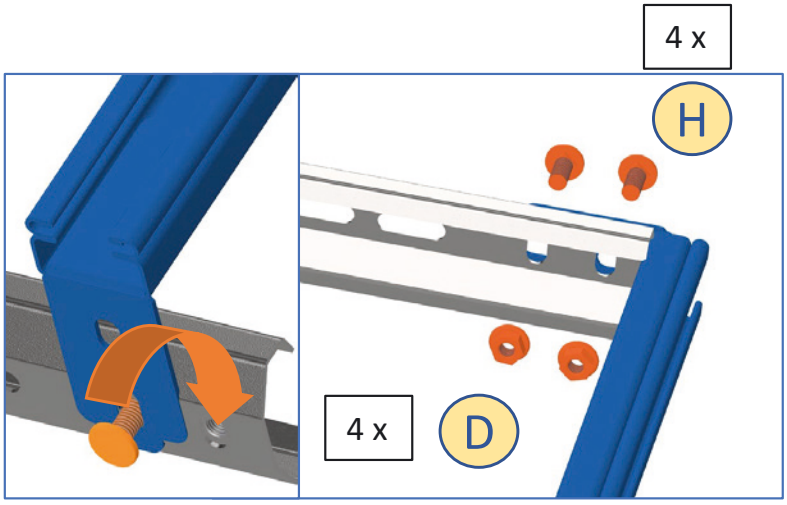

7.2	Montering av horisontalskinne	Assembling horizontal tracks	Montering av horisonalskenor



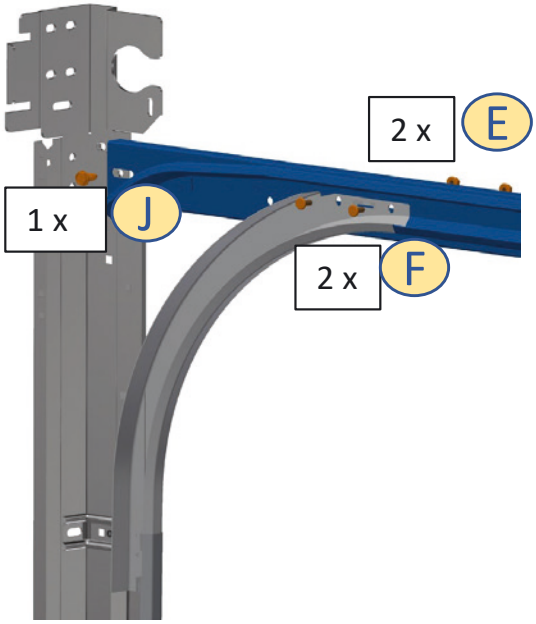

Tips: Bruk tau til å holde takskinnene på plass til opphengsstagene er montert

Tip: Use ropes to maintain the parts in position

7.3 Montering av endekopp | Assembling protection cover | Montera Skydd Horisontalskena

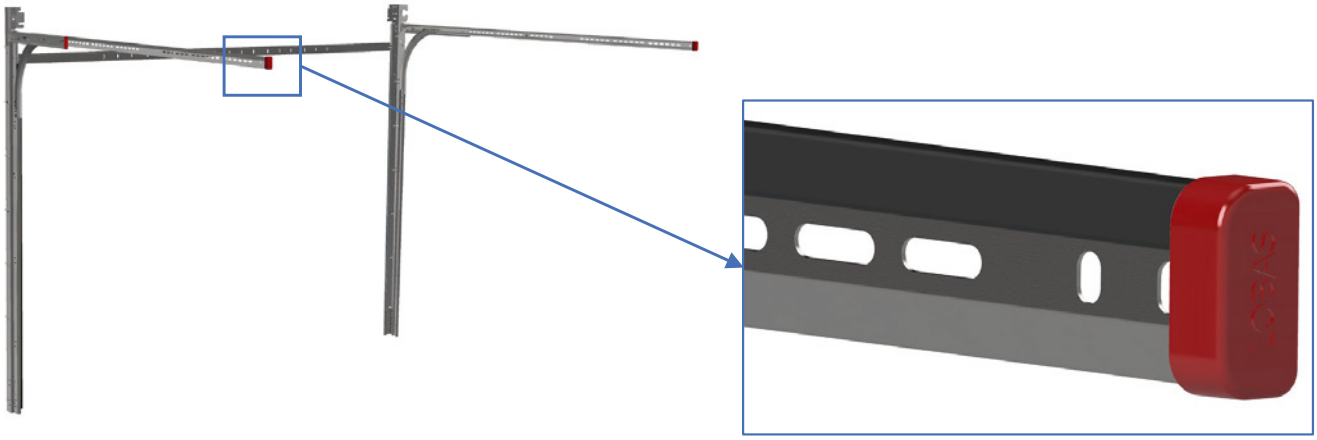

Hvis avstandsskinne ikke er montert

Only if the rear spacer is not included

7.4 Montering av avstandsskinne / Assembling rear spacer / Montering av avståndsskenor



PB ≤ 3 m	Tillegg/Optional
PB > 3 m	Standard

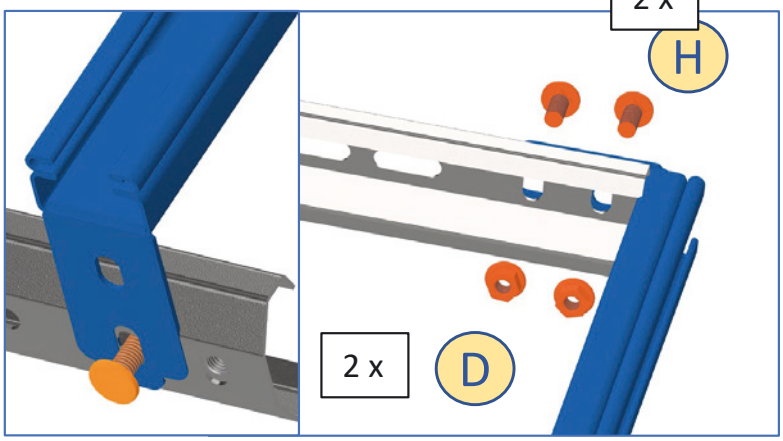

7.5 Montering av opphengsvinkel bak / Assembling rear roof attachment / Montera upphägningsvinkel

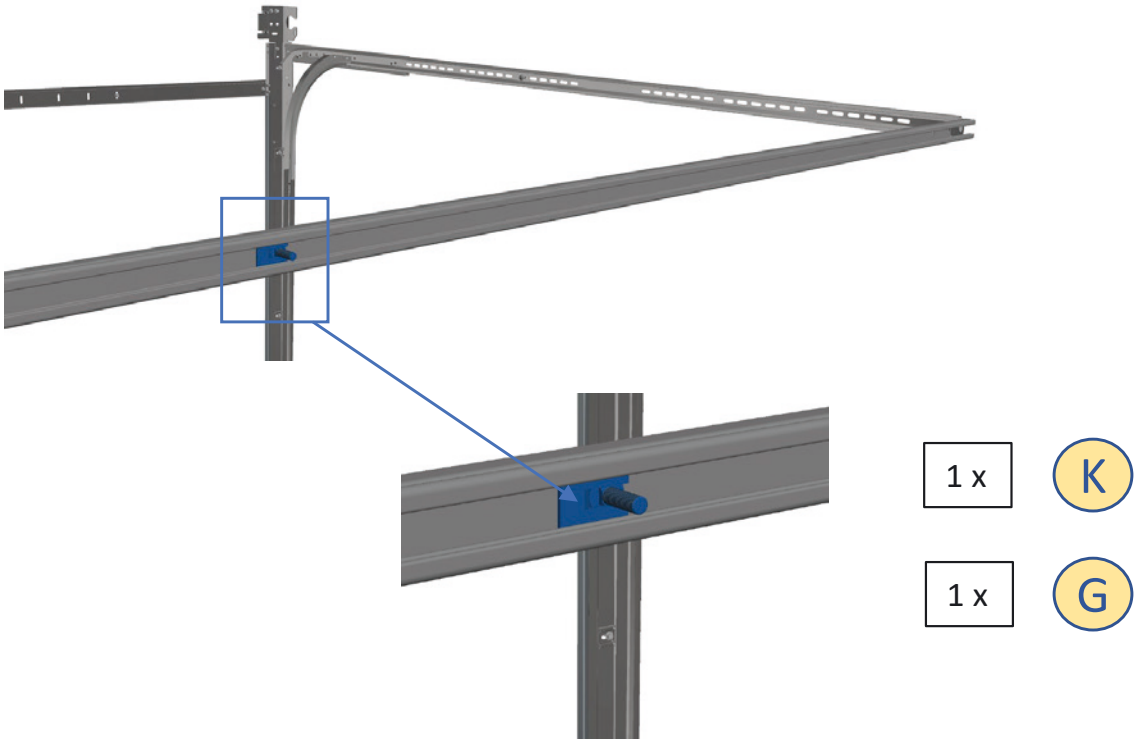

7.6 Montering opphengsvink bak / Assembling rear engine attachment / Montera Upphäningsvinkel



7.7 Montering opphengsvinkel bak / Assembling rear roof attachment / Montera Upphäningsvinkel

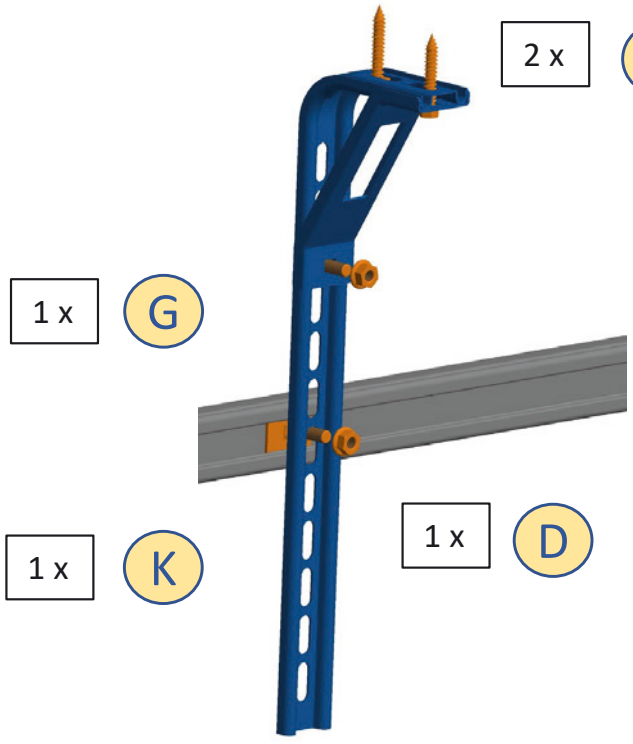



7.8	Montering av hjørnedeksel	Assembling cover	Montering av hörnbeslag



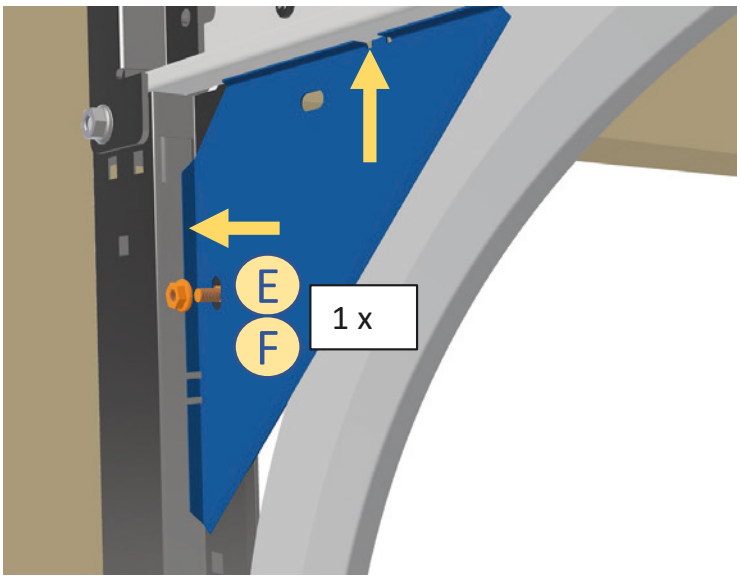

7.9	Montering av opphengsvinkler	Assembling roof attachment	Montering av upphägningsvinklar

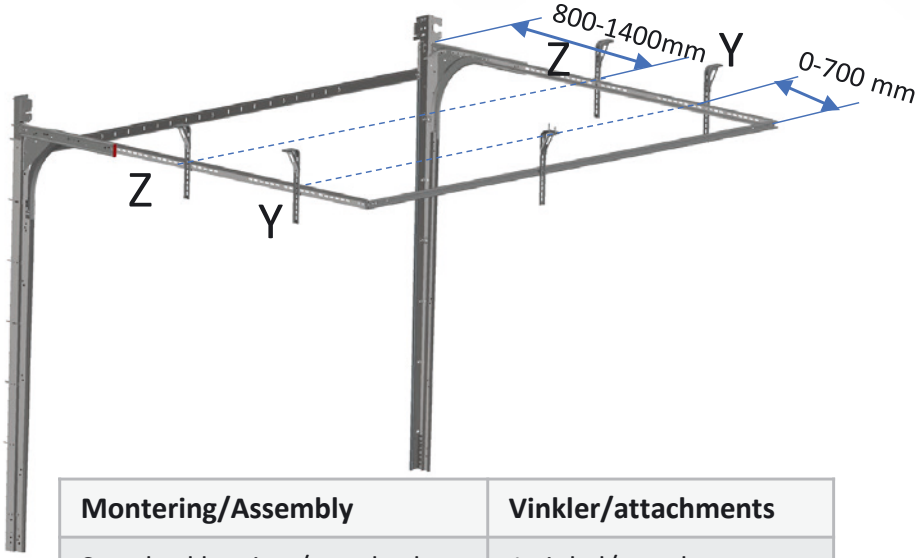

Montering/Assembly	Vinkler/attachments
Standard løsning /standard assembly	1 vinkel/attachment (Pos Y)
Dersom/If: PB/DW > 4000 mm	2 vinkler/attachments (Pos Y & Z)
Eller / Or	
Dersom/If: PH > 2300 mm	2 vinkler/attachments (Pos Y & Z)

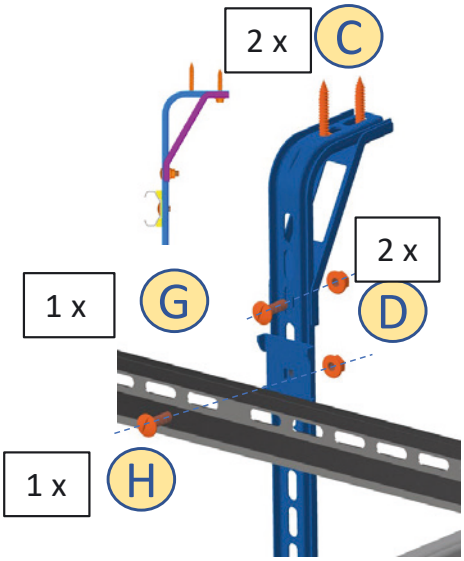

7.10	Kontroll av diagonal	Control the diagonal	Kontroll av diagonalen

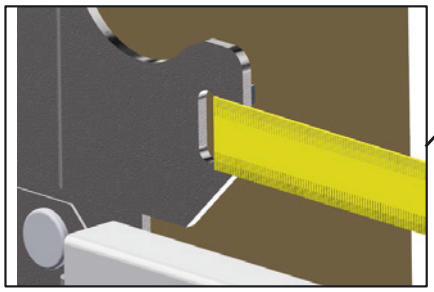

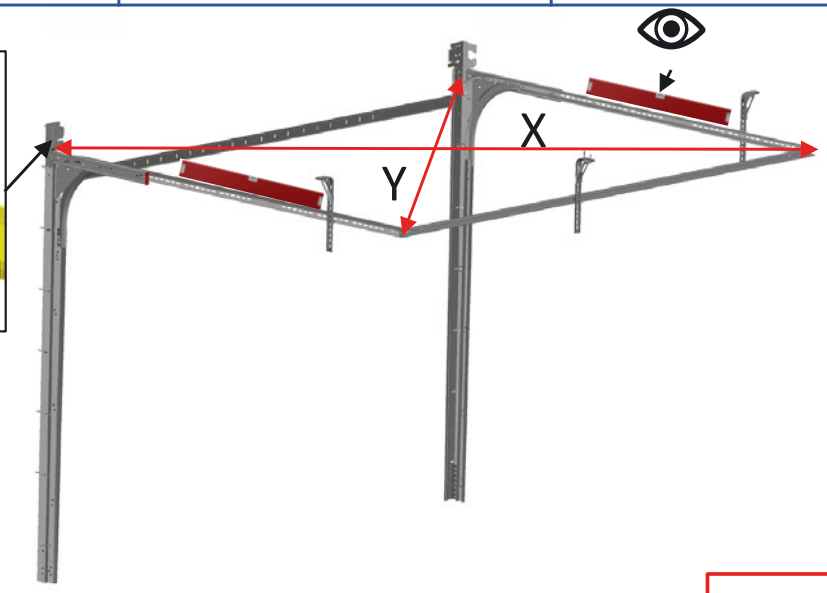

Tips: Bruk spor i vertikalskinne for å feste målebånd (se utsnitt)

Tip: Use the slot in the rail to attach the measuring tape (top left image)

X=Y

8	Hengsler per port	Hinges per door	Gångjärn per port



Portbredde Door width	Antall rader med hengsler Rows of hinges
DB/DW ≤ 3,0 m	1
3,0 m < DB/DW ≤ 4,5 m	2
DB/DW > 4,5 m	3

9	Montering av nedre portseksjon	Assembling bottom door panel	Montering av nedre portblad

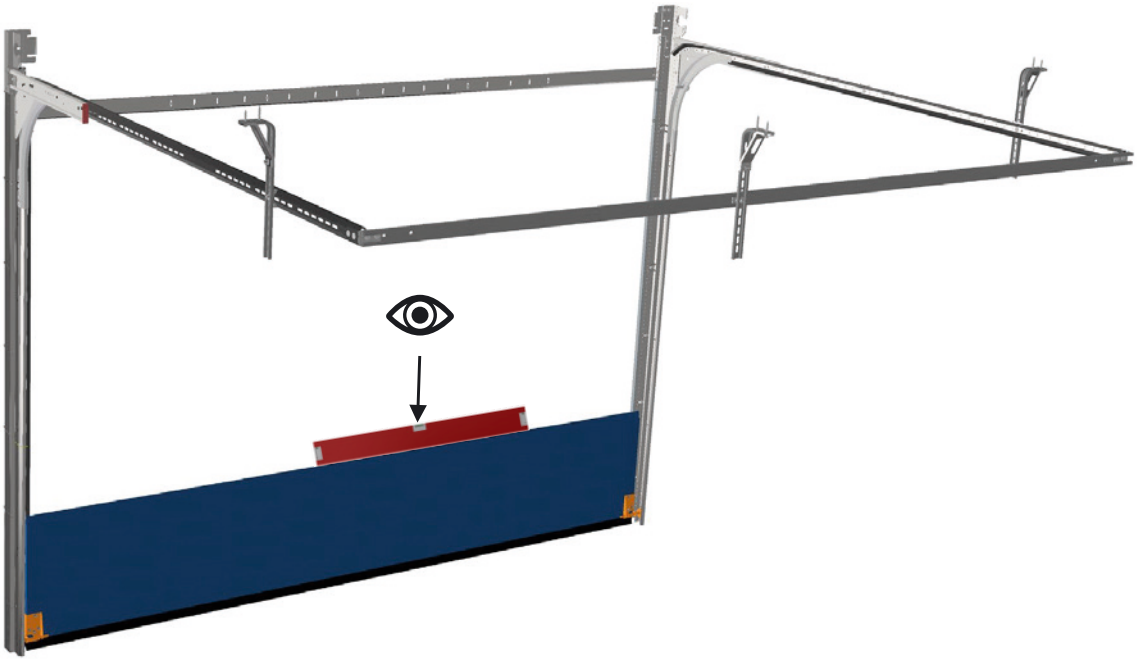

9.1	Montering av vaier på bunnbrakett	Attaching lifting cable to bottom bracket	Montering av vajer på bottenrullhållare

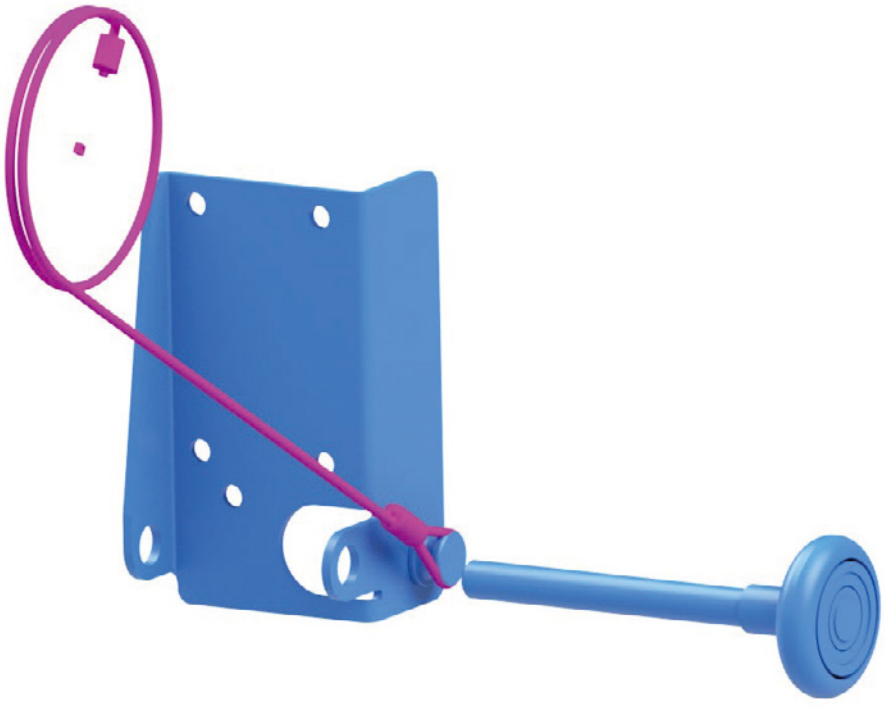

9.2 A	Montering av bunnbrakett	Assembling bottom bracket	Montering av bottenrullhållare

For **Eksklusiv:**

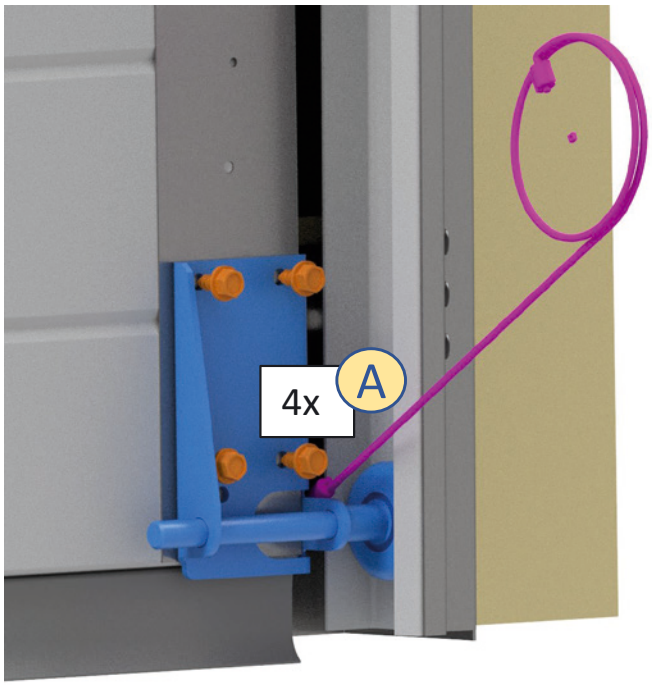

Tips: Legg vaier over takskinne før du begynner på neste punkt. Det forenkler påfølgende montering av vaier på trommel.

Tip: Hang cable on the horizontal tracks beforre starting on the next assembly. This simplifies attaching the cable to the drum at a later stage.

For **Elegant:**

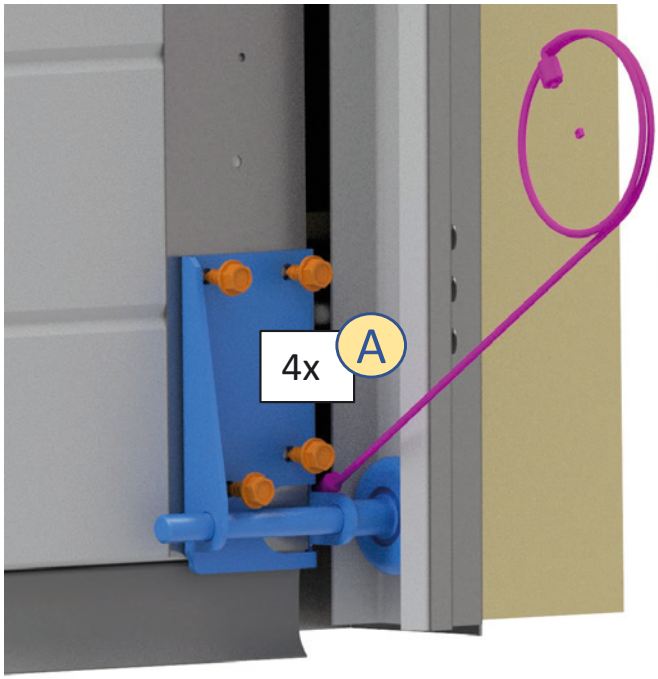

Tips: Lägg vajern över takskenan före du börjar på nästa punkt. Det förenklar påföljande montering av vajer på vajerrulle

9.2 B Montering av bunnbrakett | Assembling bottom bracket | Montering av bottenrullehållare

Bunnprofil med lufting

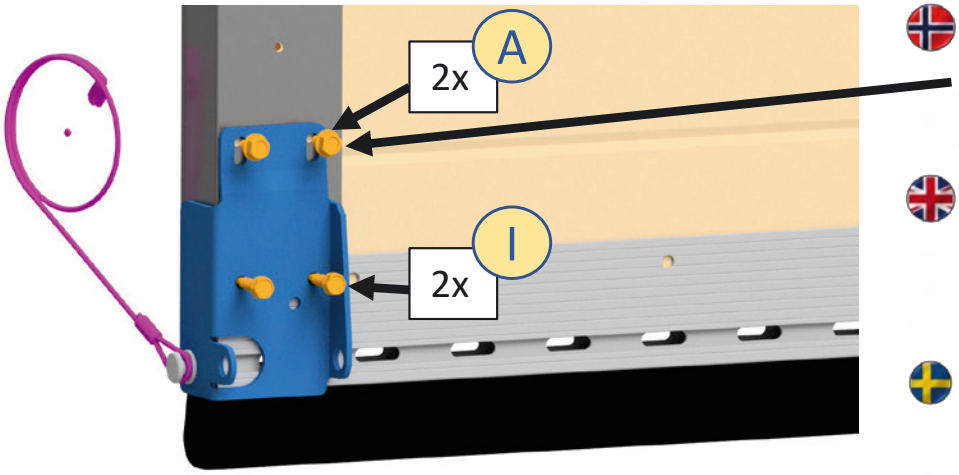

Bunnbrakett plasseres slik at skruer A står øverst i avlange hull

The bottom bracket is placed so that screws A are at the top of oblong holes

Bottenrullehållare placeras så skruvar A står överst i avlånga hål

Bunnprofil uten lufting

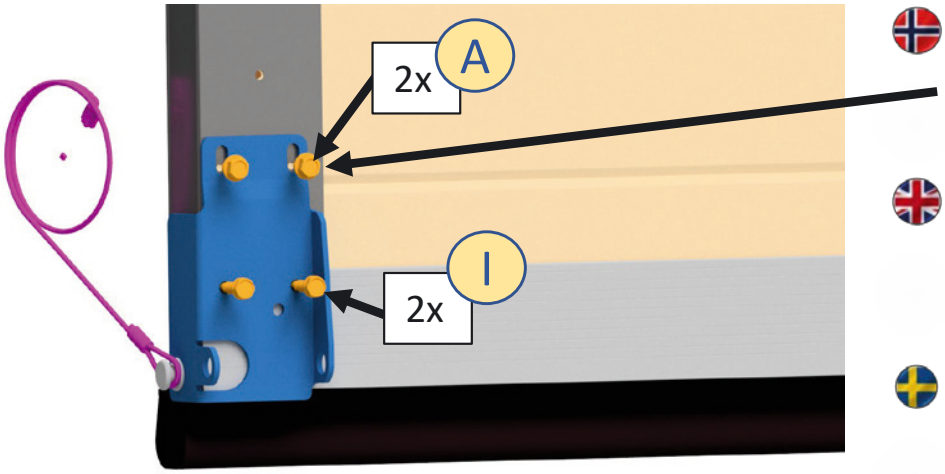

Bunnbrakett plasseres slik at skruer A står nederst i avlange hull

The bottom bracket is placed so that screws A are at the bottom of oblong holes

Bottenrullehållare placeras så skruvar A står står längst ner i avlånga hål

9.3	Sett trinse med bolt i sidehengsel	Assembling nylon roller with roll carrier	

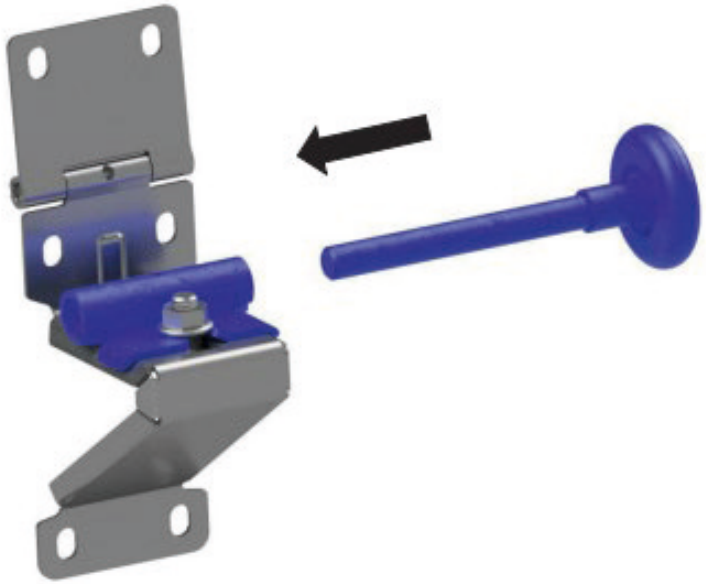

9.4	Montering av hengsler	Assembling hinges	Montering av mittgånjärn

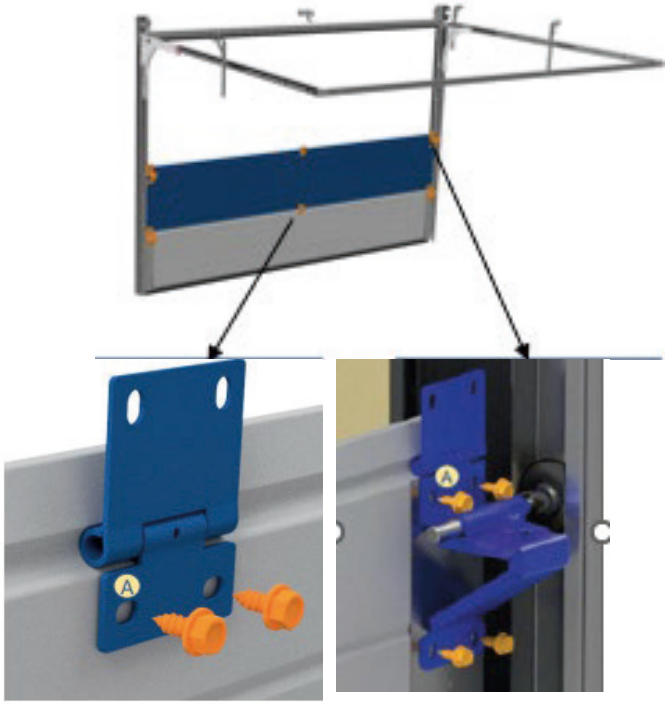

Ikke stram skruene før seksjonen over er posisjonert og de to sist skruene er posisjonert. Pepeteres på høyre og venstre side av port for alle tre seksjoner..

Do not tighten screws until the above door panel is positioned and the two remaining screw are in position. Repeat on left and right side for all three panels

Dra inte fast de fyra skruvarna I portbladet för än injusterat och de två sista skruvarna är justerade. Repeterras på höger og västersida av porten på alla porblad, till och med näst översta portbladet.

9.5	Montering av hengsler	Assembling hinges	Montering av mittgånjärn

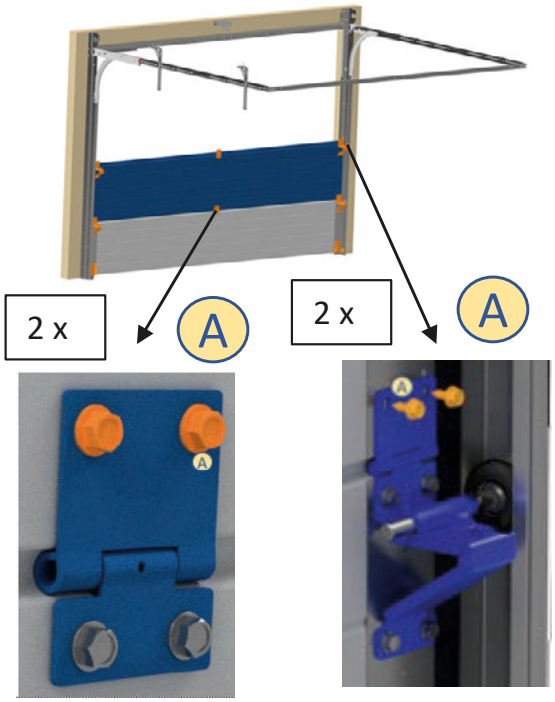

Repeteres på høyre og venstre side av port for alle tre seksjoner. Stram alle skruer på sidehengsel og midthengsel.

Repeat on left and right side for all three sections. Tighten all screws on hinge and lateral hinges

Repeteras på höger och vänster sida av port på alle portblad til och med översta portbladet. Dra åt alla skruv.

9.6	Montering av øverste portseksjon	Assembling the top door panel	Montering av översta portbladet



9.7	Kapping av pakning	Cutting the sealing	Kapa tätningslist

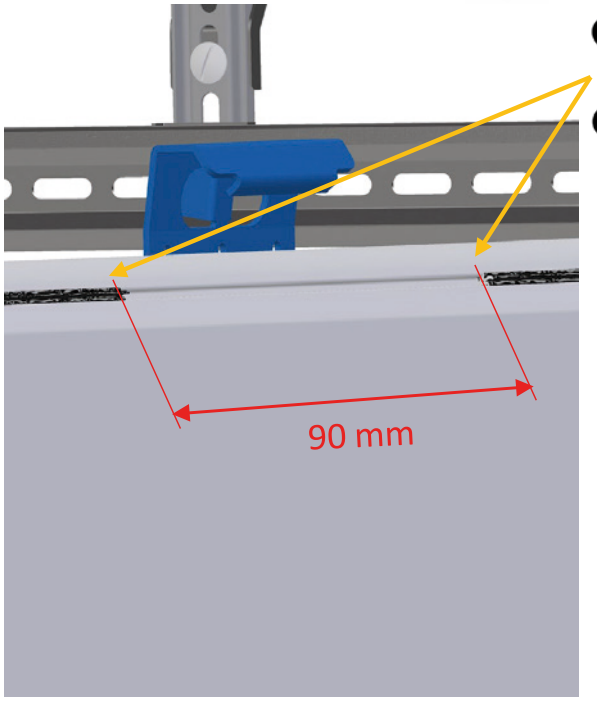



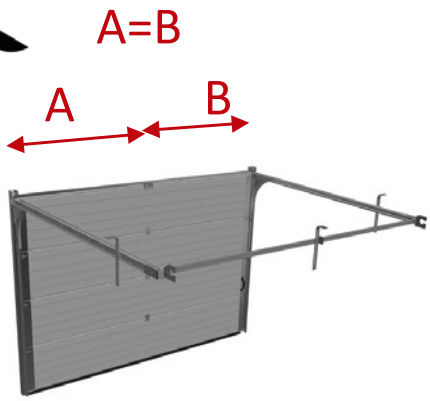

9.8	Montering av portåpnerfeste	Assembling operator plate	Montering av portöppnarbeslaget

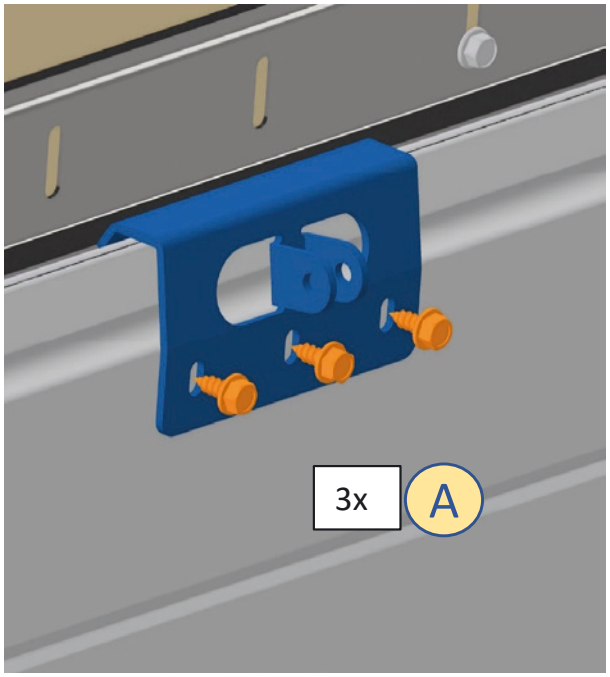



9.9	Montering av toppbrakett	Assembling the top bracket	Montering av topprullehållare

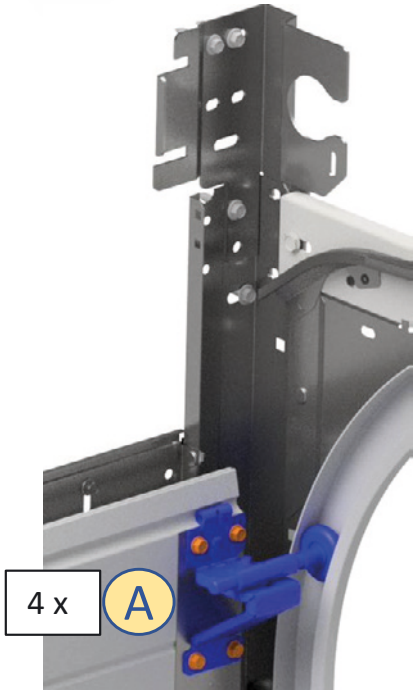

9.10	Justering og låsing av toppbrakett	Adjusting the top bracket	Montering av topprullehållare

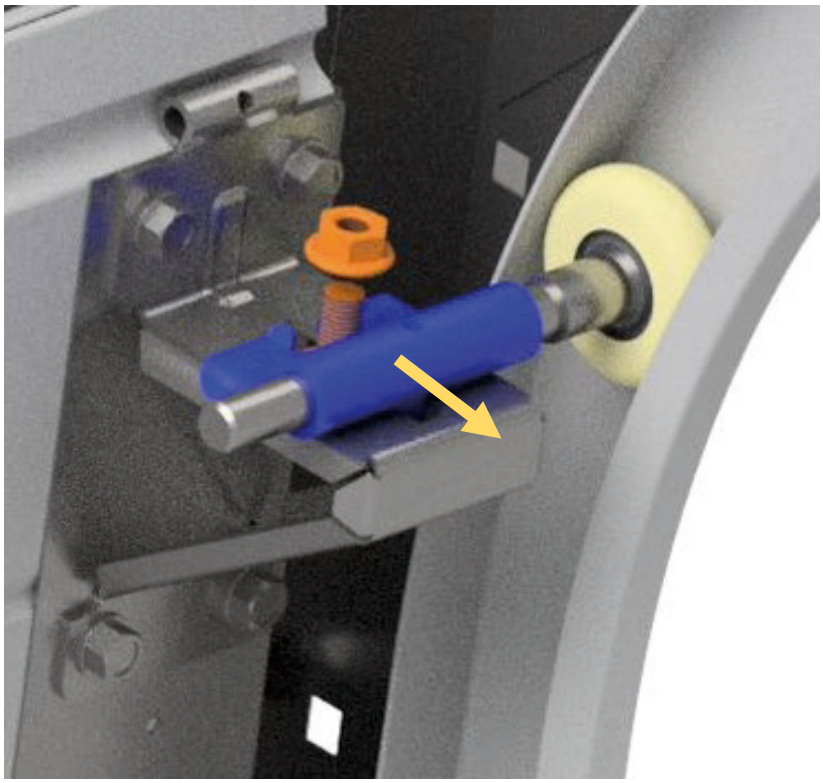

10	Montering av innvendig håndtak	Attaching the door handle	Montering av handtag

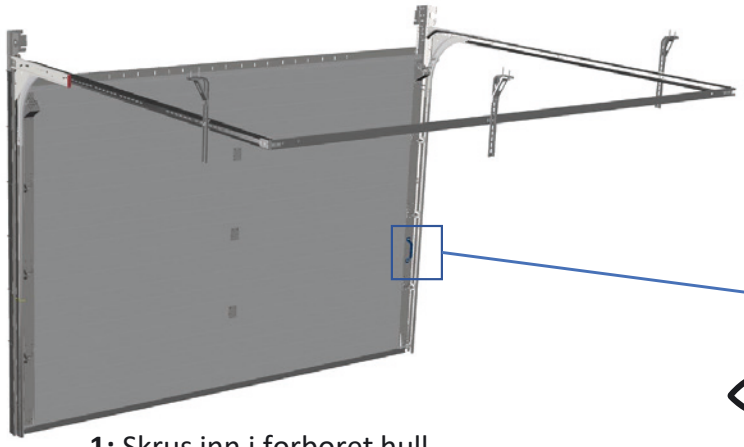

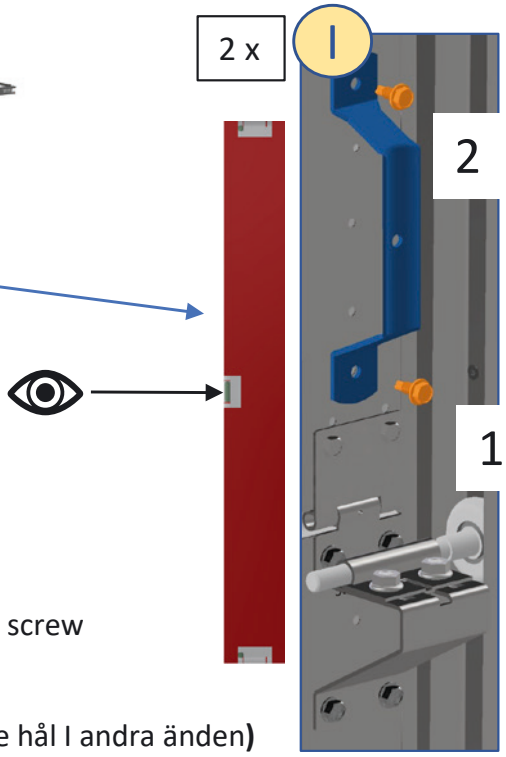

1: Skrus inn i forboret hull
2: Skrus inn med selv-borende skrue
(det er ikke hull i vertikalskinne og port)

1: Screw into pre-existing drilling
2: No pre-existing drilling in rail. Use self-drilling screw

1: Skruva in I föborrade hål
2: Skruva in med självborrande skruv (det är inte hål I andra änden)

11	Montering av portavstiver	Assembling strut	Montering av portstabilisering

Dersom en vindusrekke er montert i toppseksjonen, må det monteres en portavstiver over vinduene

If a row of windows is installed in the top door panel, then a strut is required above the mentioned row of windows.

Där en fönsterserie är monterat i toppsektionen, behöver det monteras en portstabilisering över fönster

Plassering av portavstiver Position of strut		Portbredde Door width
Porthøyde **Door height**	**Seksjoner** **Panels**	**5,01 - 6 m**
1,87 - 2,32 m	Topp Top	X
	3	X
	2	X
	Bunn Bottom	X
2,33 - 2,5 m	Topp Top	X
	4	X
	3	X
	2	X
	Bunn Bottom	X

11.1	Montering av portavstiver	Assembling strut	Montering av portstabilisering

Dersom man har et 460 mm høyt portpanel med en rad vinduer: Se Anneks B

If you have a 460 mm panel with a row of windows: See Annex B

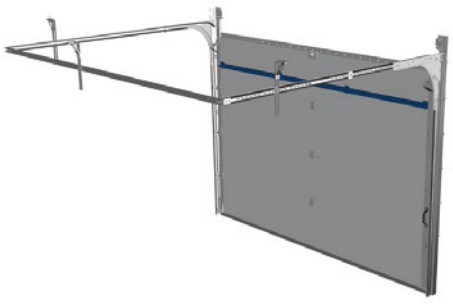

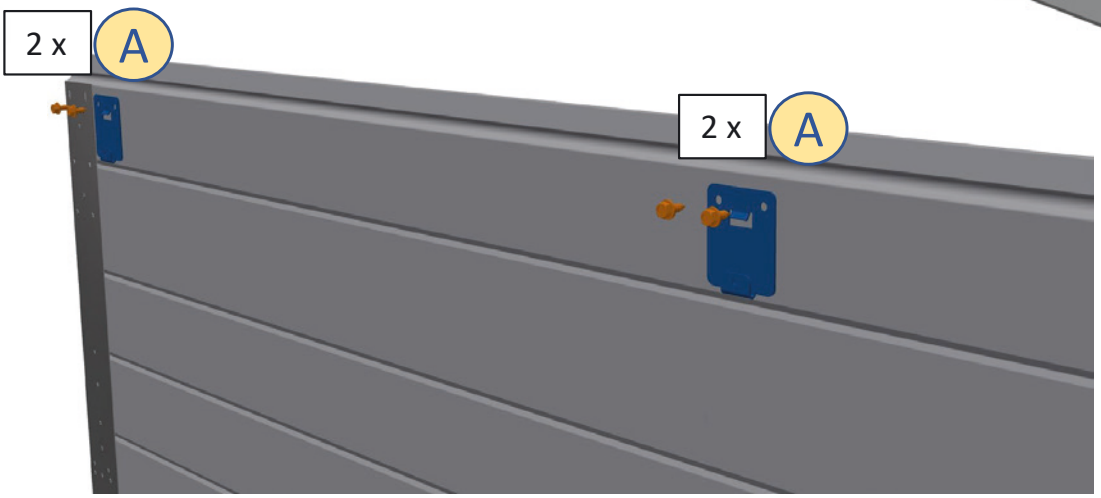

11.2	Montering av portavstiver	Assembling strut	Montering av portstabilisering

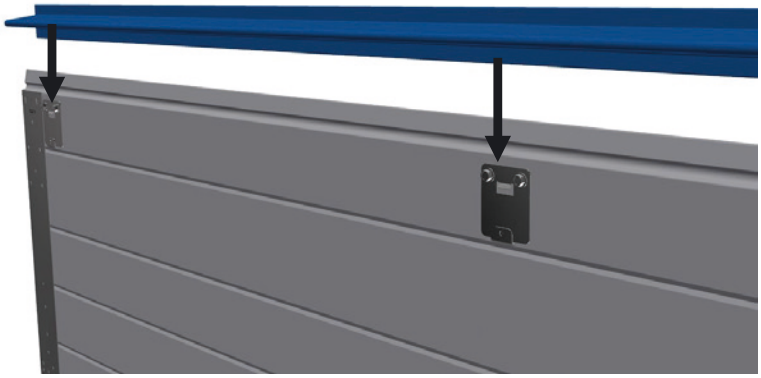

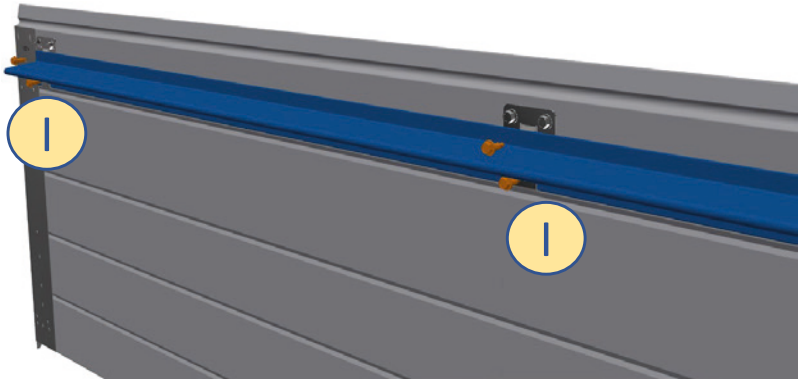

12	Montering av plastdeksler	Assembling protection covers	

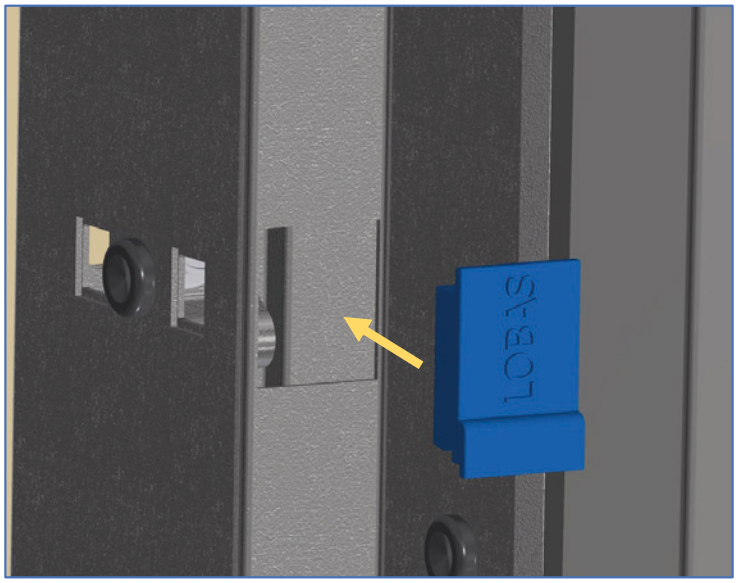

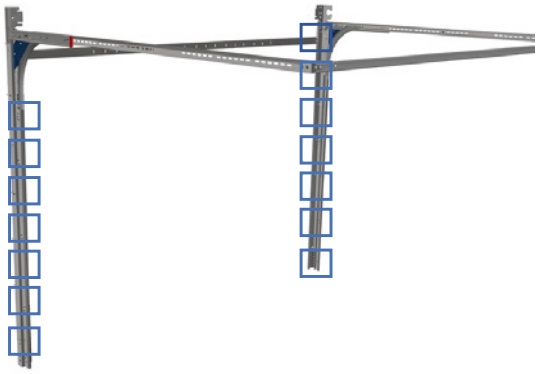

Montering av torsjonsaksling og fjær

- For portbredde ≤ 3m
- For portbredder > 3 m: Se side 42

Assembling shaft and spring systems

- For door width ≤ 3 m
- For door width > 3 m: See page 42

13	Montering av torsjonsaksling og fjær	Assembling of shaft and spring	Montering av torionsdelar

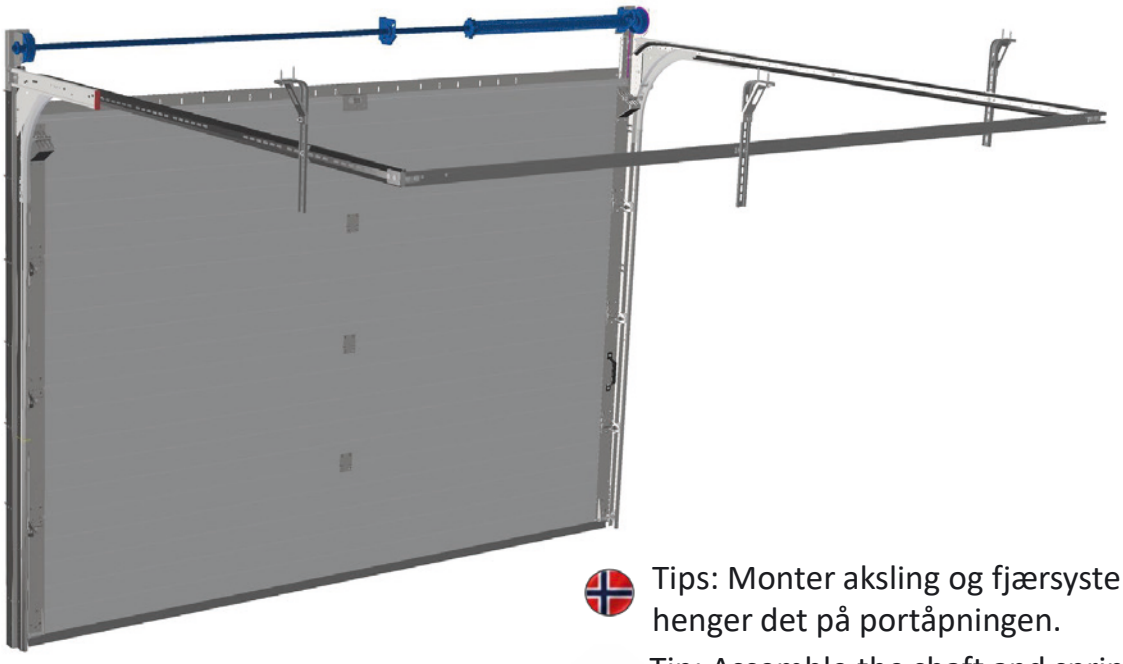

Tips: Monter aksling og fjærsystemer før du henger det på portåpningen.

Tip: Assemble the shaft and spring systems before attaching it to the doorway

13.1	Torsjonsaksling	Shaft and spring system	Torsionsdelar

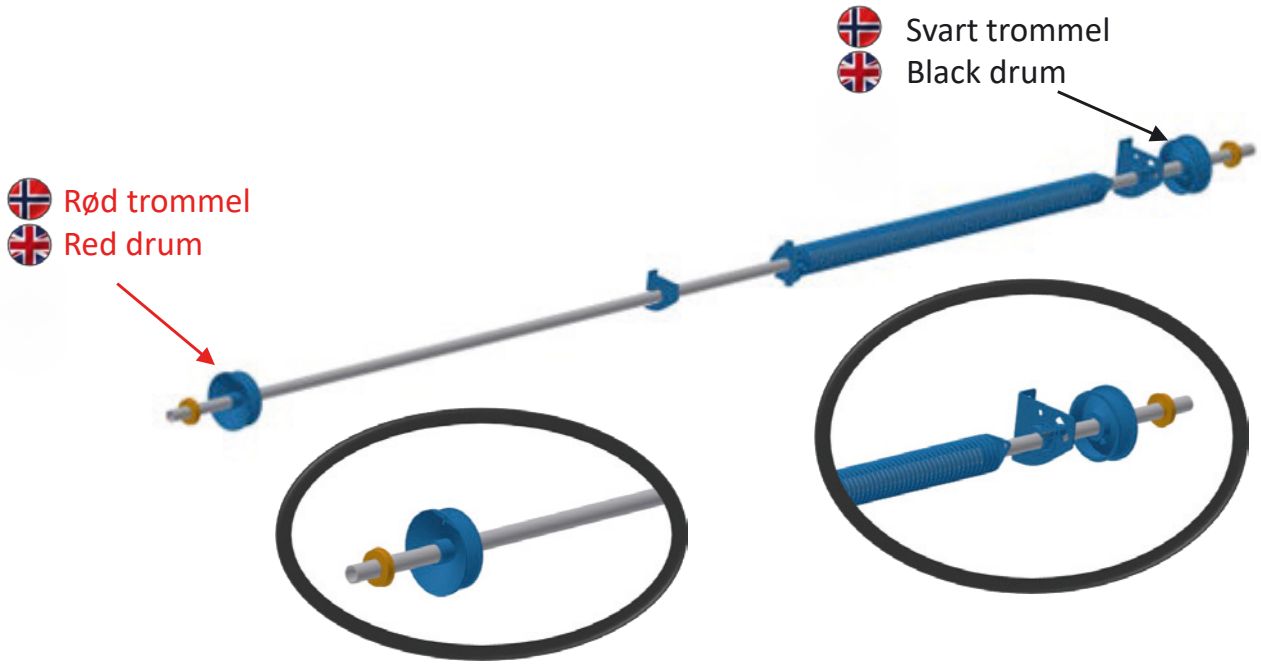

13.2	Posisjonering av skruer for montering av fjærbruddsikring	Positioning of bolts for assembling the spring break device	

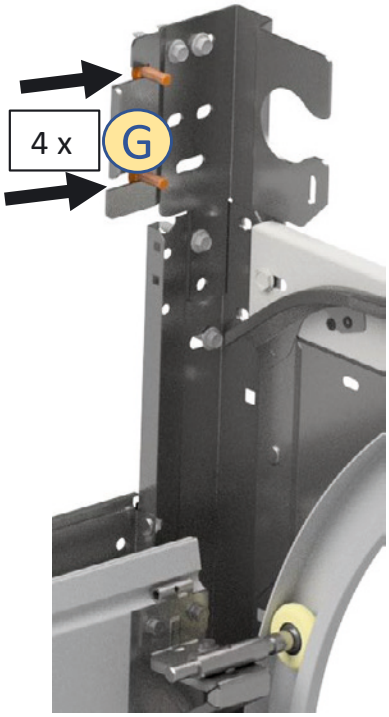

13.3	Posisjonering av brakett og aksling	Positioning of brackets and shaft	

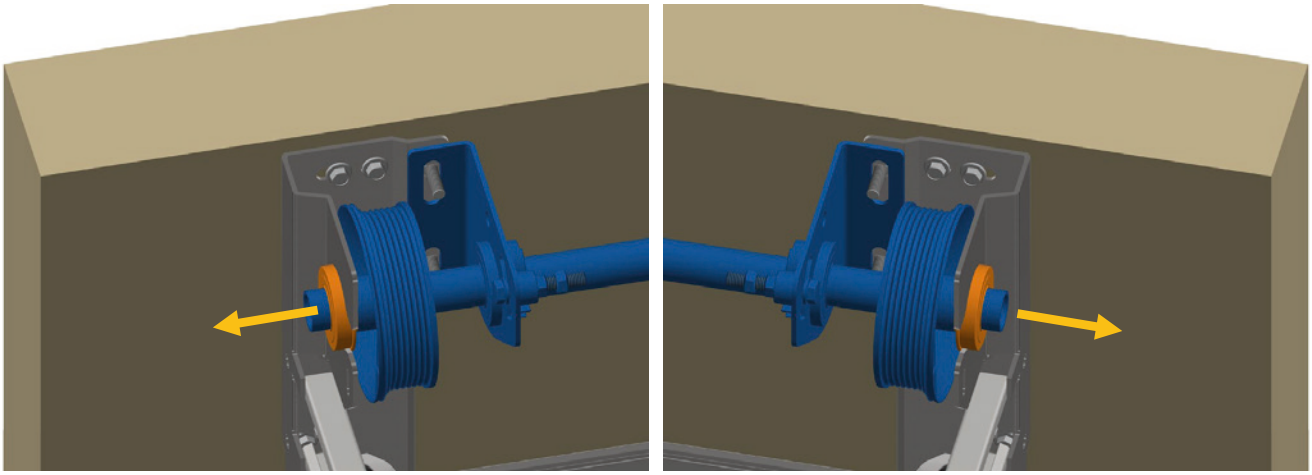

13.4	Montering av fjærbruddsikring	Assembling the spring break device	

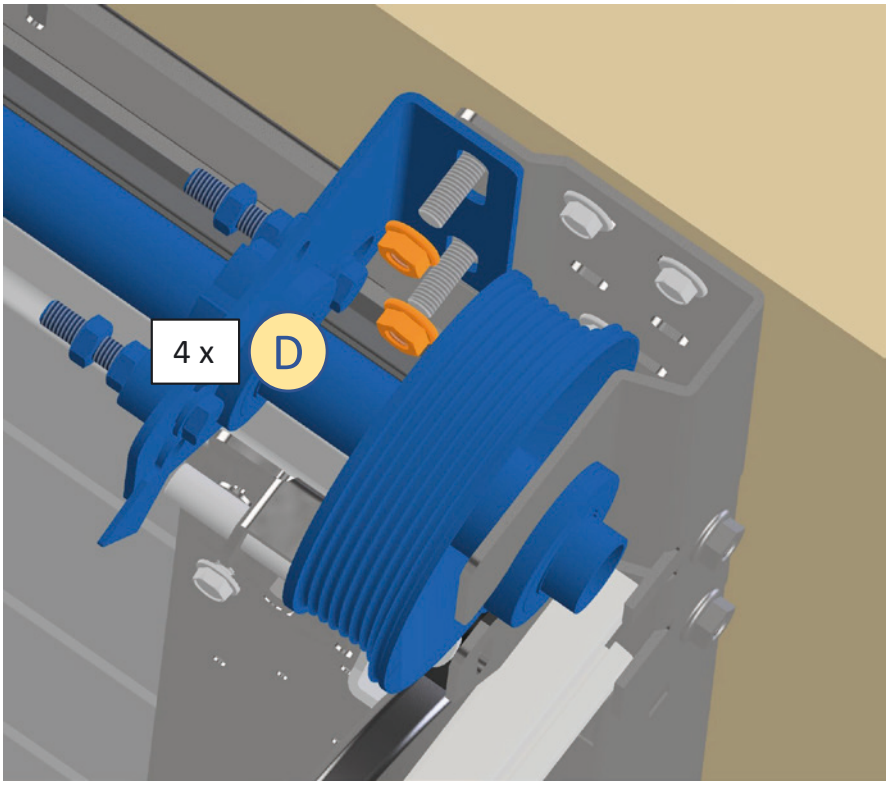

13.5	Stramming av fjærbruddsikring	Tightening spring break device	

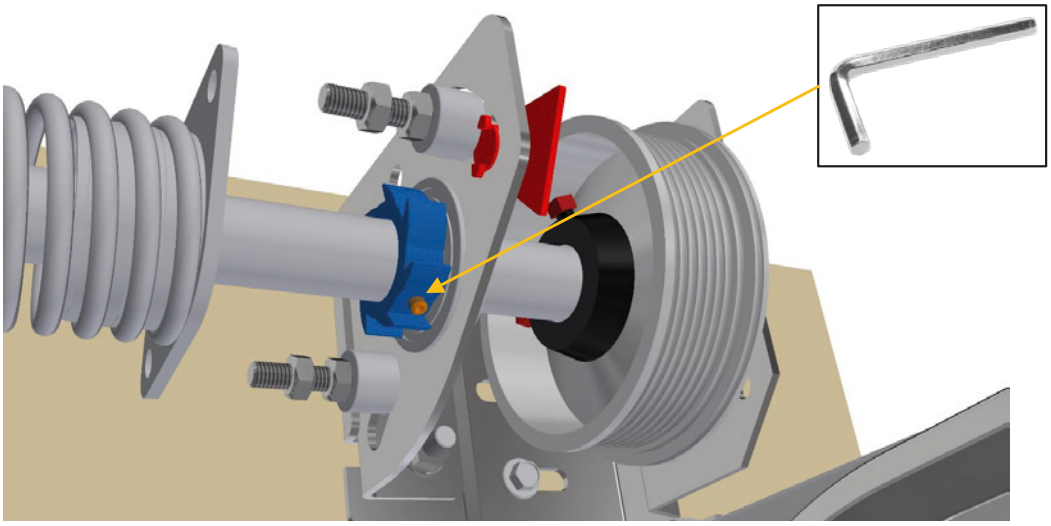

13.6	Forhåndsmontering av deler på aksling	Assembling equipment on shaft	

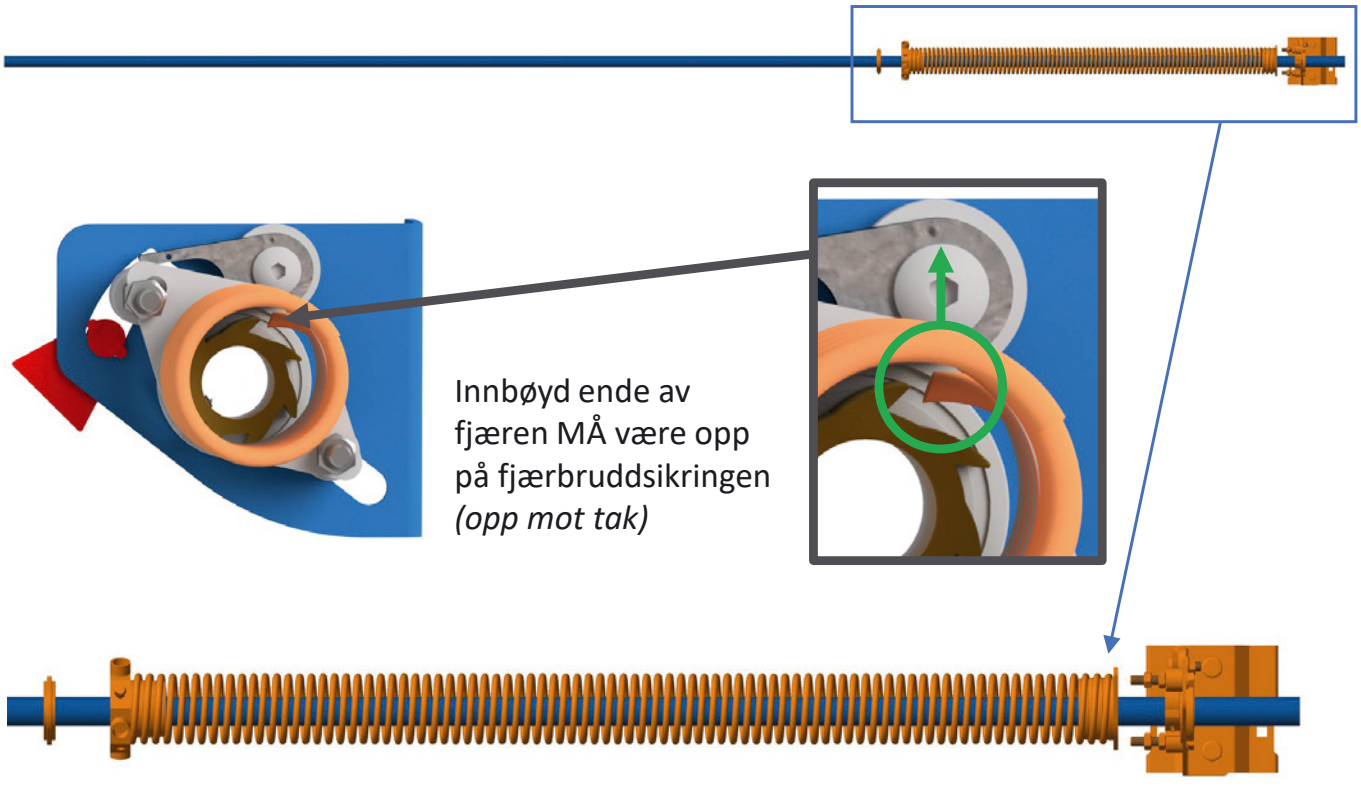

13.7	Montering av fjær	Assembling the spring	

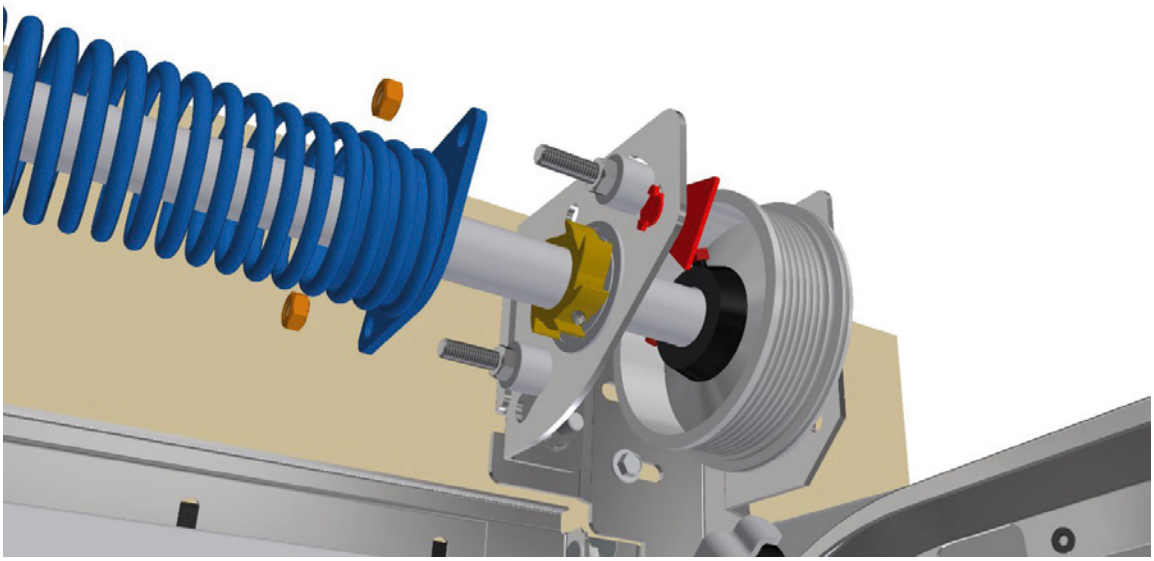

13.8	Montering av midtplate	Assembling Bracket	

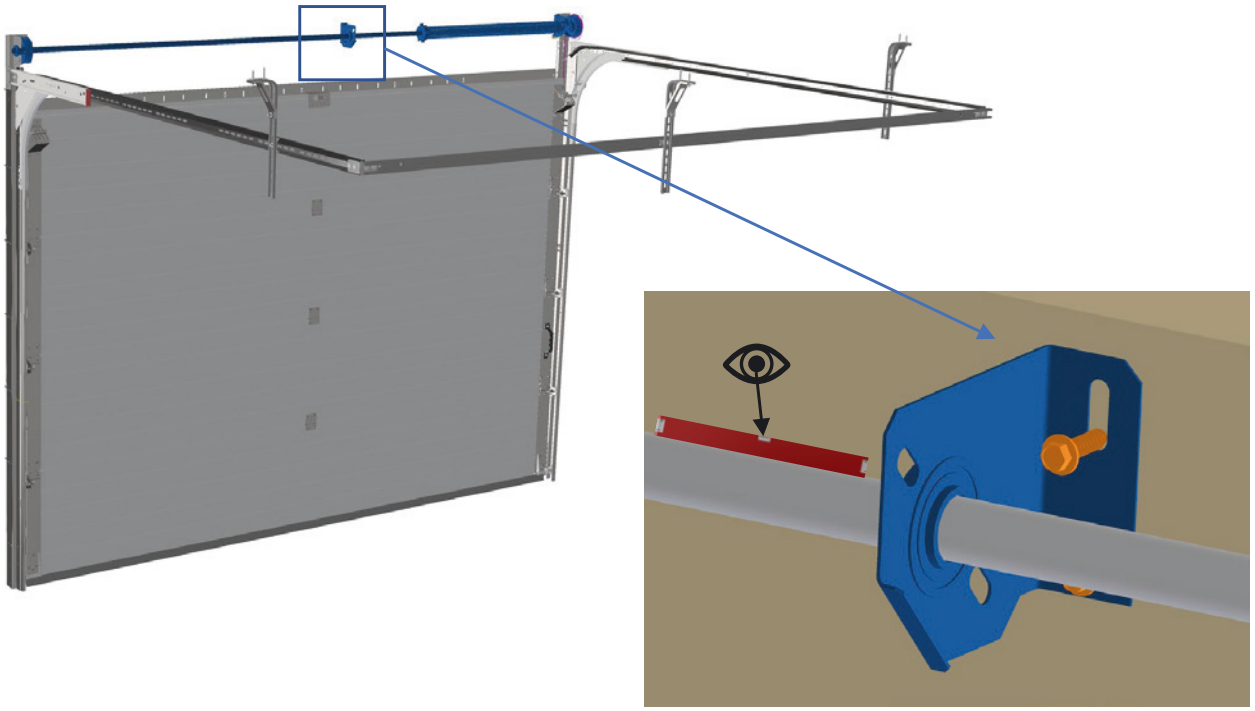

14	Montering av vaier og oppstramming av fjær	Assembling cables and tightening the spring	

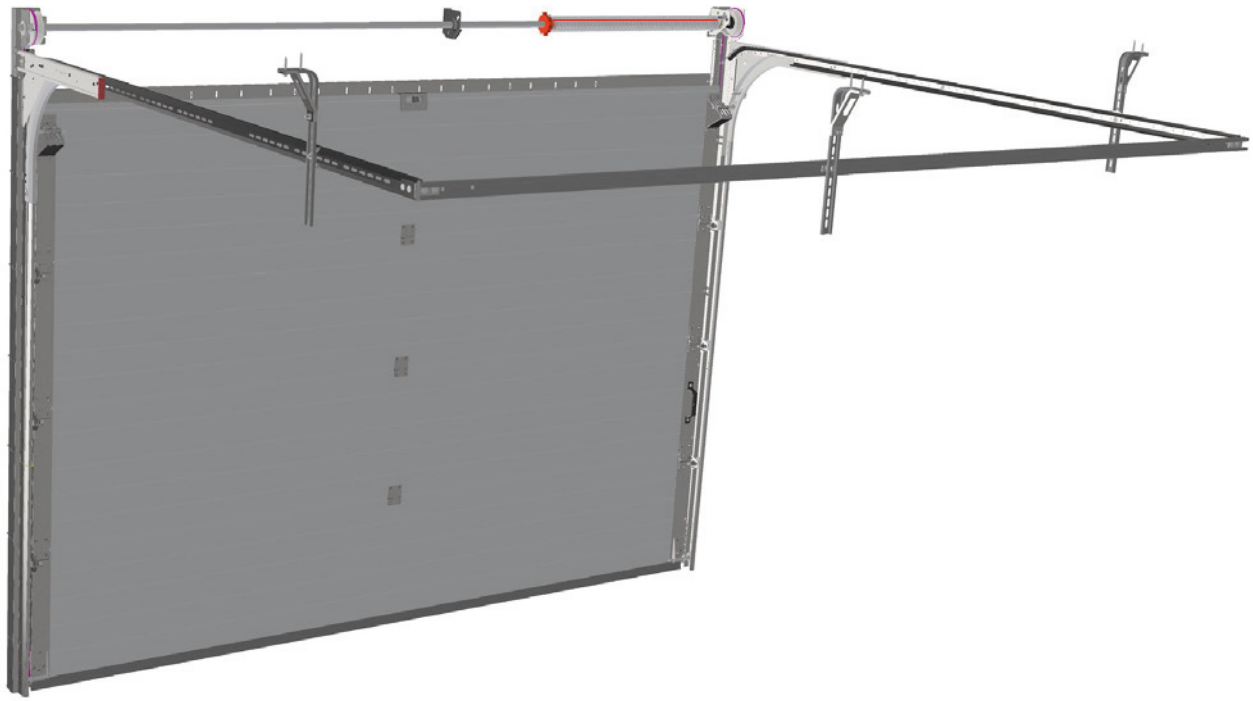

14.1	Vaier skal trekkes mellom port og trinsebolt	Position cable between roller and door	Vajer ska sträckas mellan port och hållare

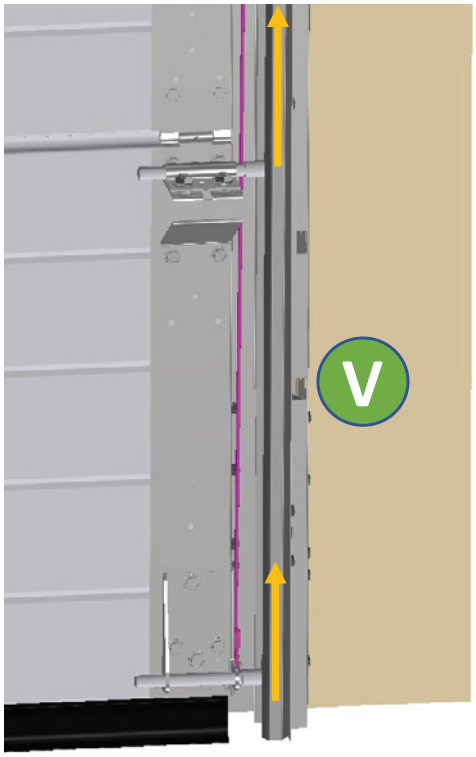

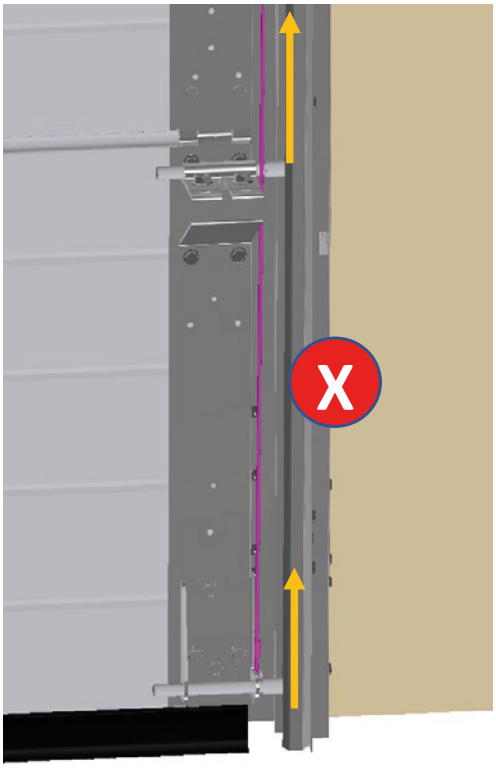

14.2	Oppstramming av vaier	Tightening wire	Uppstramning av vajer

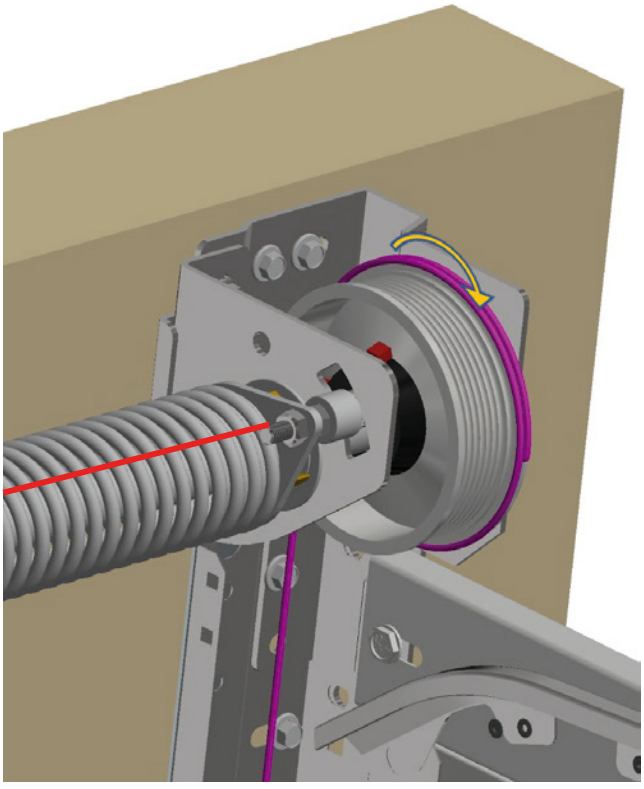

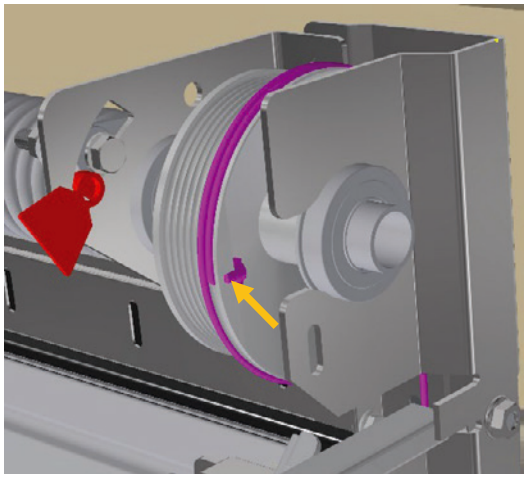

14.3	Låsing av aksling	Blocking the shaft	Låsning av axel

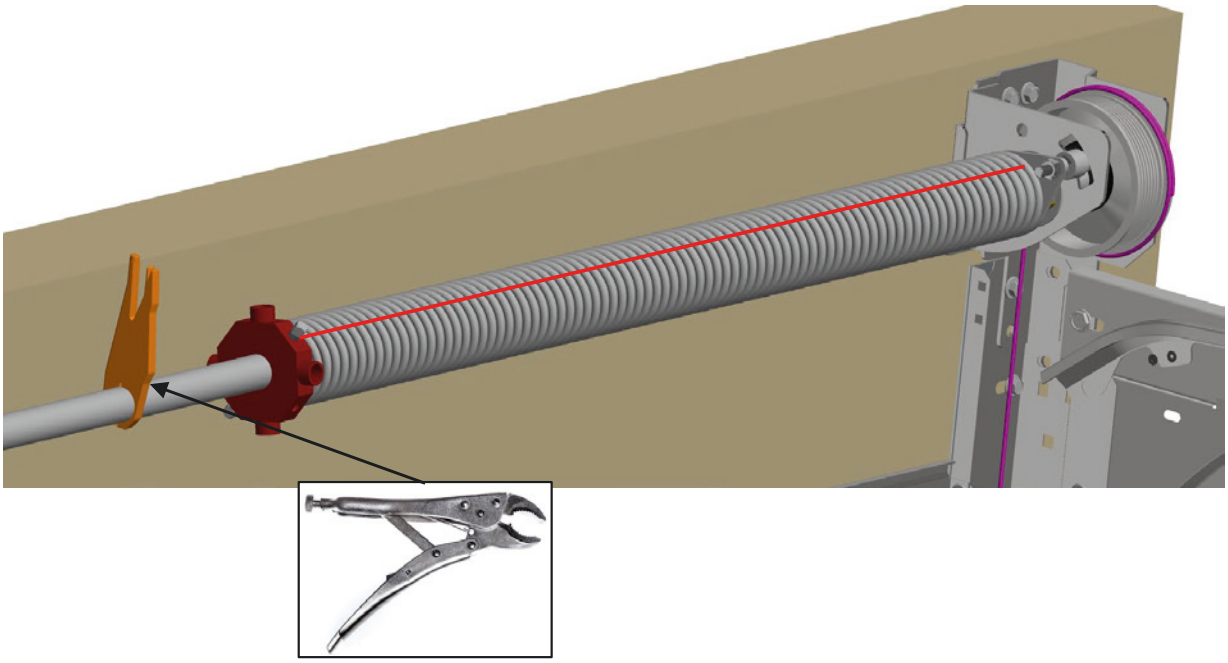

14.4	Vaier strammes likt på høyre og venstre side	The cable should be equally tightened both sides of the door	Vajer sträcks lika på höra och vänstra siden.

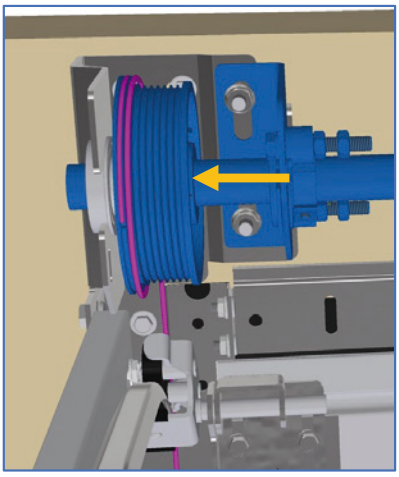

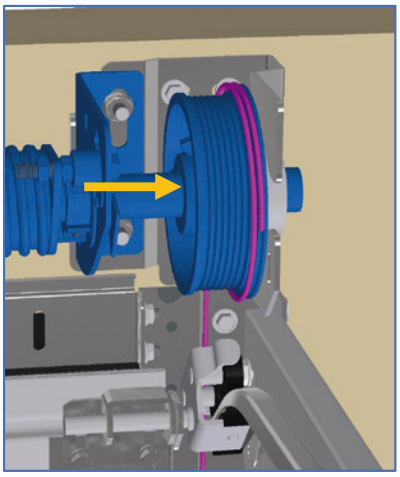

14.5	Stram skruer på trommel	Tightening drum to shaft	Dra åt skruv på rullen

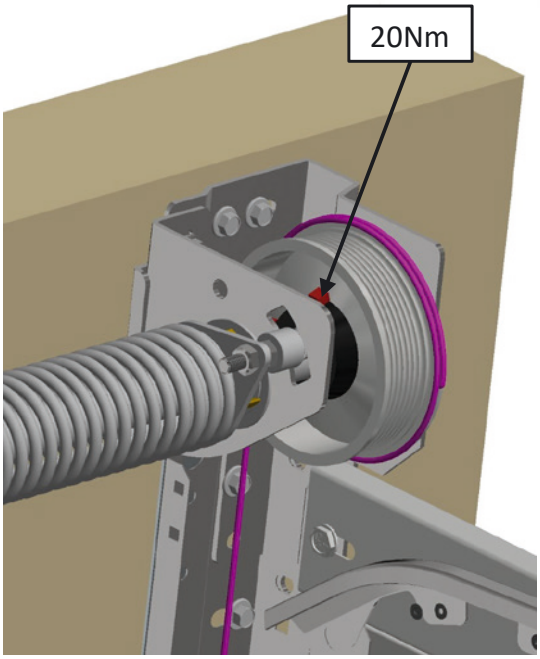

14.6	Oppstramming av fjær.	Rotating the spring.	Uppstramning av fjäder

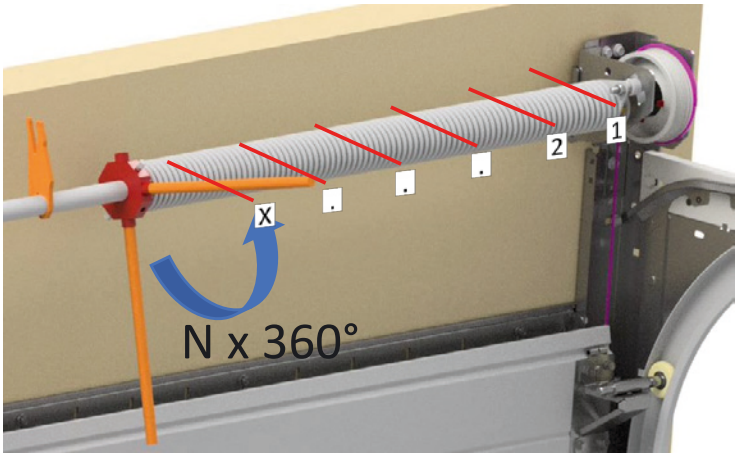

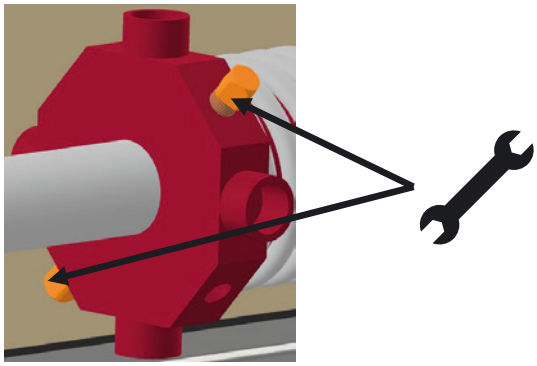

Antall rotasjoner avhenger av porthøyde. Tabellen finnes i Appendiks A

The number of rotations depends on the door height. Details in appendix A

Antalet vridningar är beroende på porthöd. Se tabell I bilaga A

14.7	Strekk fjæren	Extend the spring	Sträck fjädern

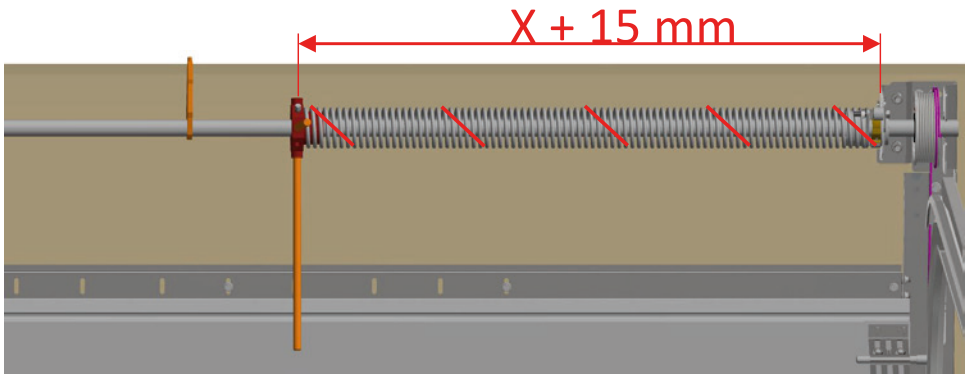

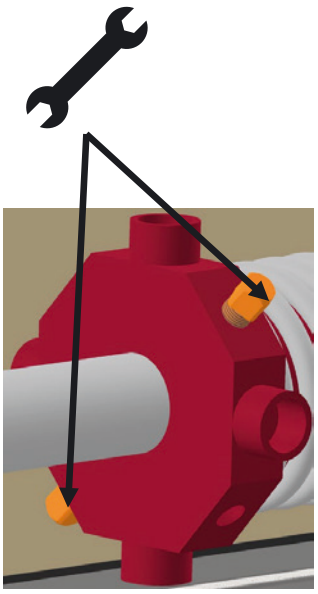

14.8	Aktiver fjærbruddsikring	Activate the spring break system	Aktivera fjäderbrottsäkringen

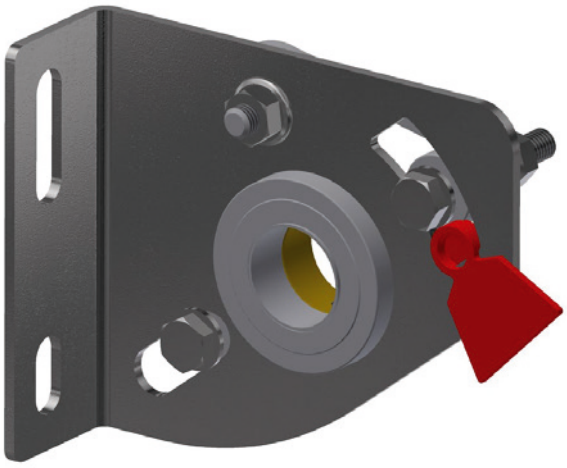

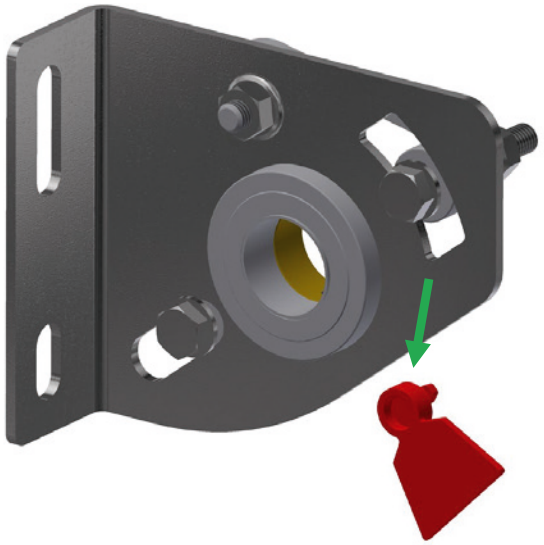

Montering av torsjonsaksling og fjær

- For portbredde > 3m
- For portbredder < 3 m: Se side 34

Assembling shaft and spring systems

- For door width > 3 m
- For door width ≤ 3 m: See page 34

15	Montering av torsjonsakslinger	Assembling of shaft and spring	Montering av torionsdelar

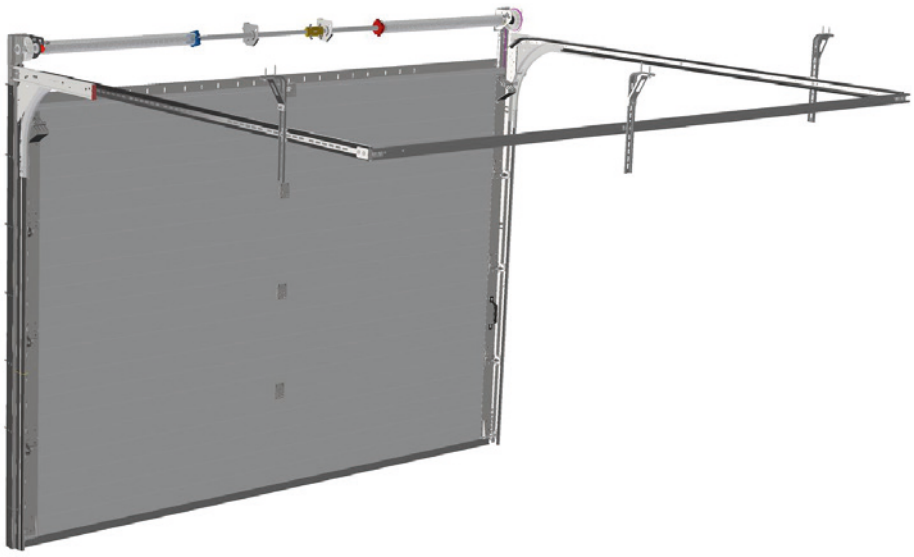

Tips: Monter de to akslingene og tilhørende og fjærsystemer hver for seg før du henger de på portåpningen og kobler de sammen.

Tip: Assemble the two shafts and corresponding spring systems separately before assembling the separately on the doorway. Then connect the shafts.

15.1	Torsjonsakslinger	Shaft and spring systems	Torsionsdelar

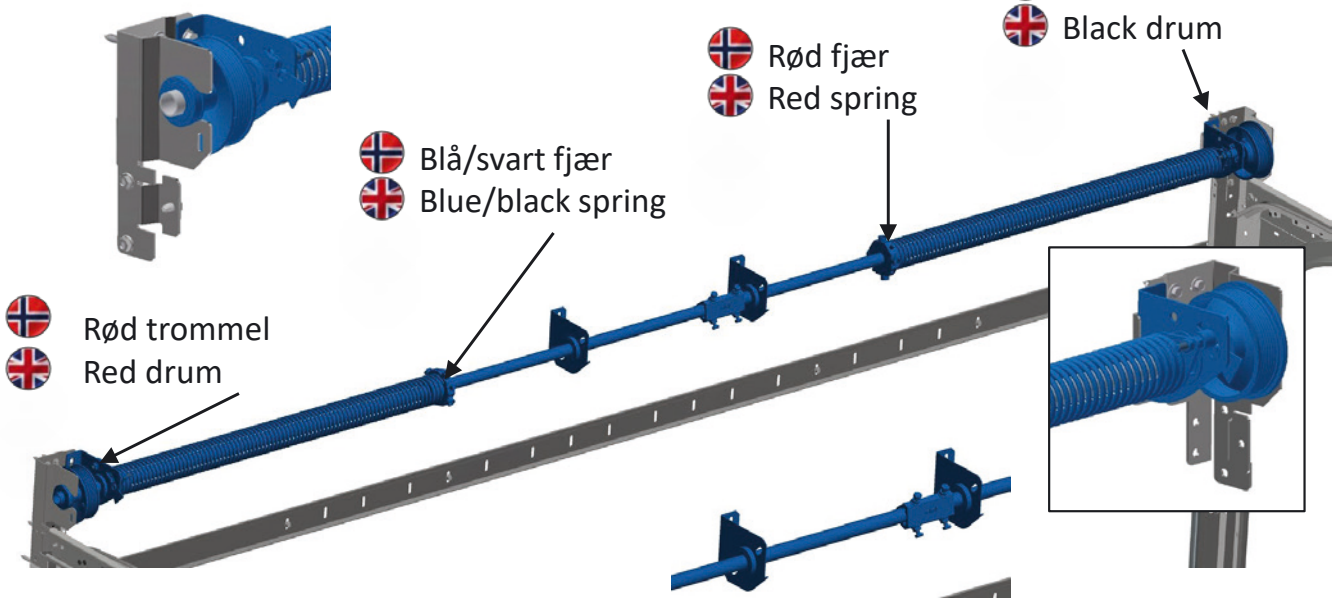

15.2	Forhåndsmontering av akslinger	Preassembling the shafts	

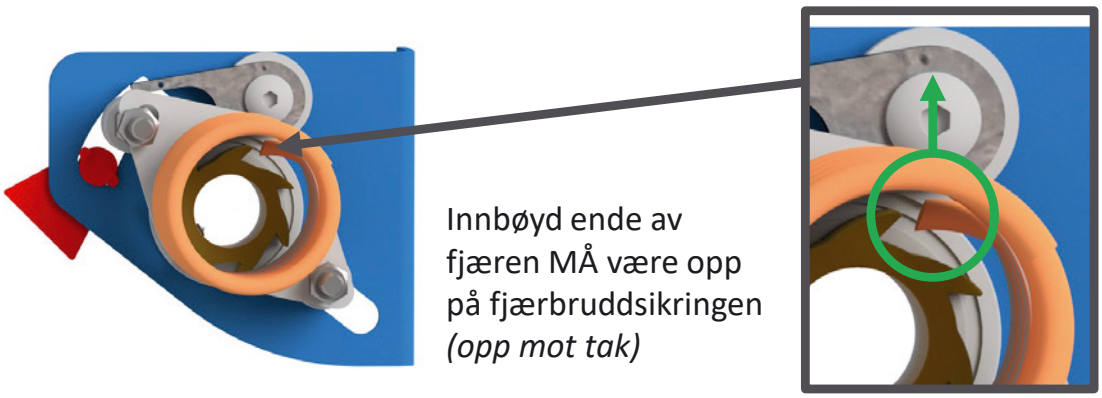

Innbøyd ende av fjæren MÅ være opp på fjærbruddsikringen *(opp mot tak)*

Venstre / Left side

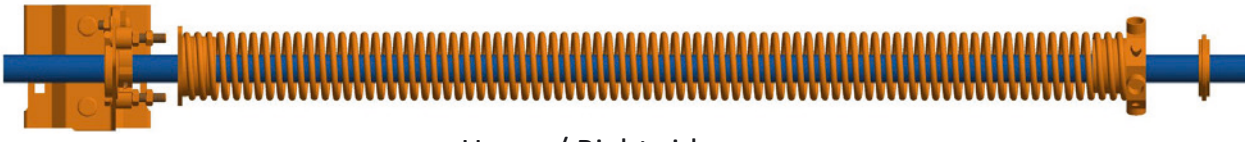

Høyre / Right side

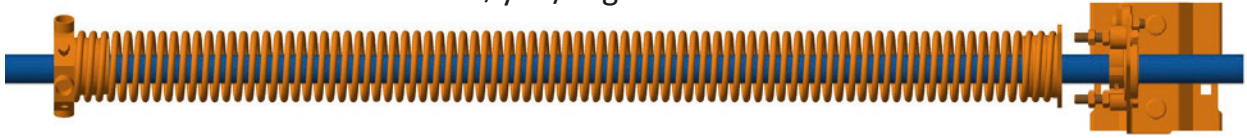

15.3	Montere fjær	Assembling spring	

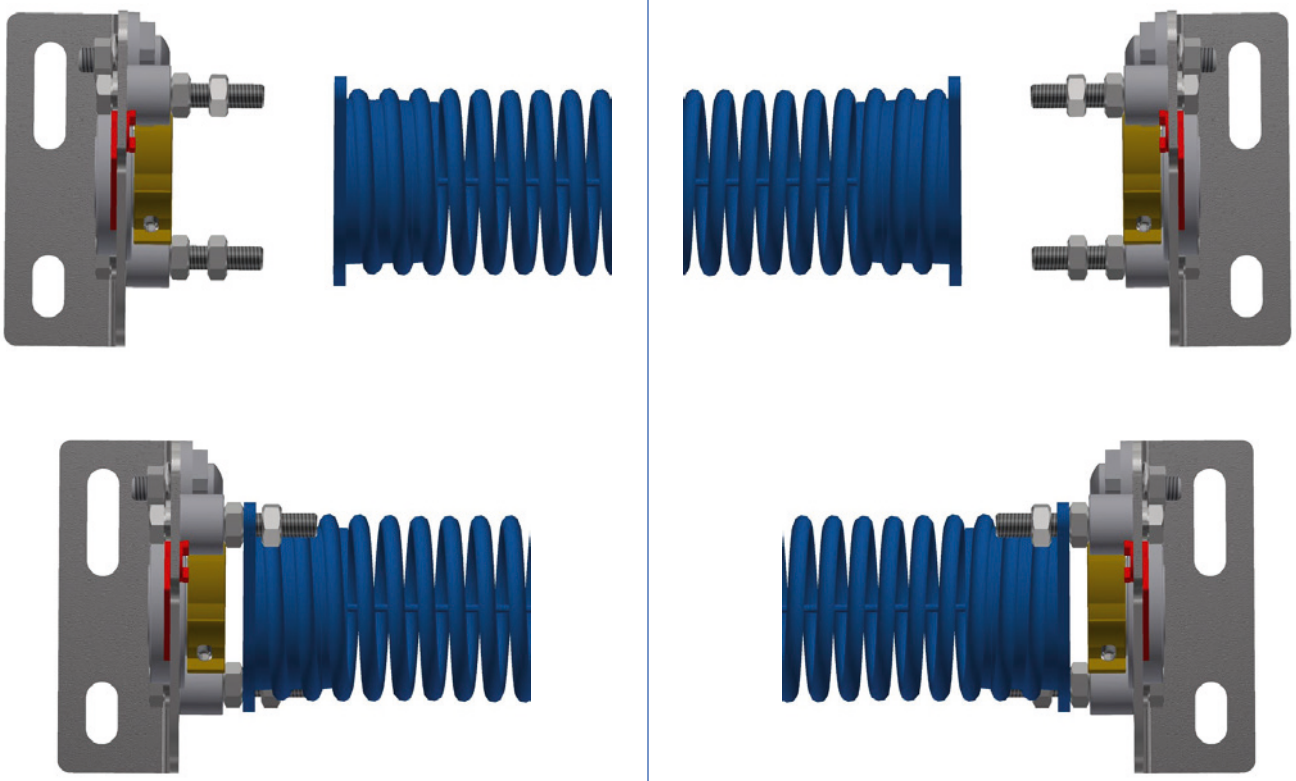

15.4	Posisjoner skruer for montering av fjærbruddsikring	Position bolts for assembling spring break device	

NB! Start on the left side

OBS! Begynn med venstre side

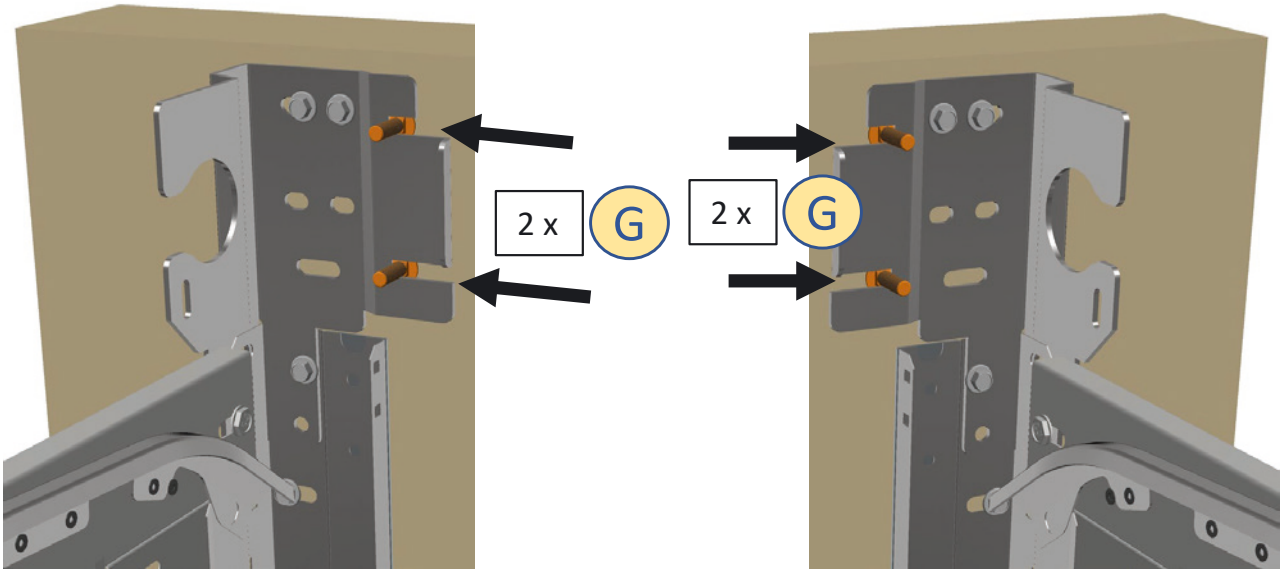

15.5	Posisjoner venstre aksling og fjærbruddsikring	Position left hand shaft and spring break device	

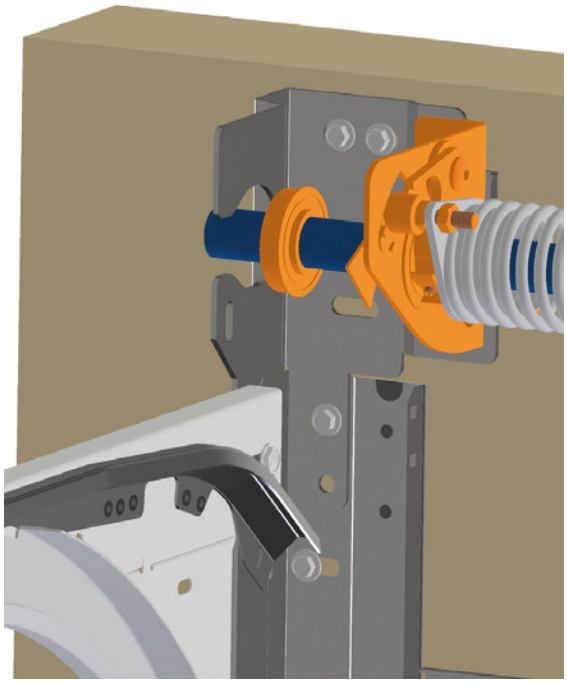

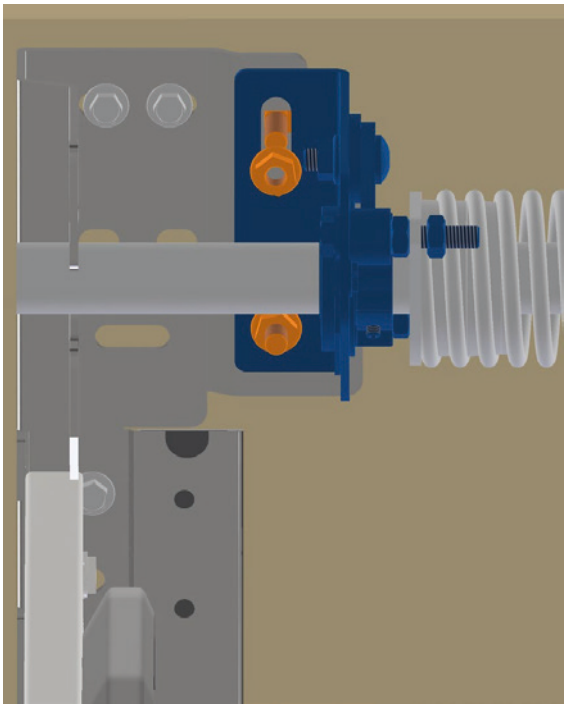

15.6	Posisjoner lager	Position bearing	

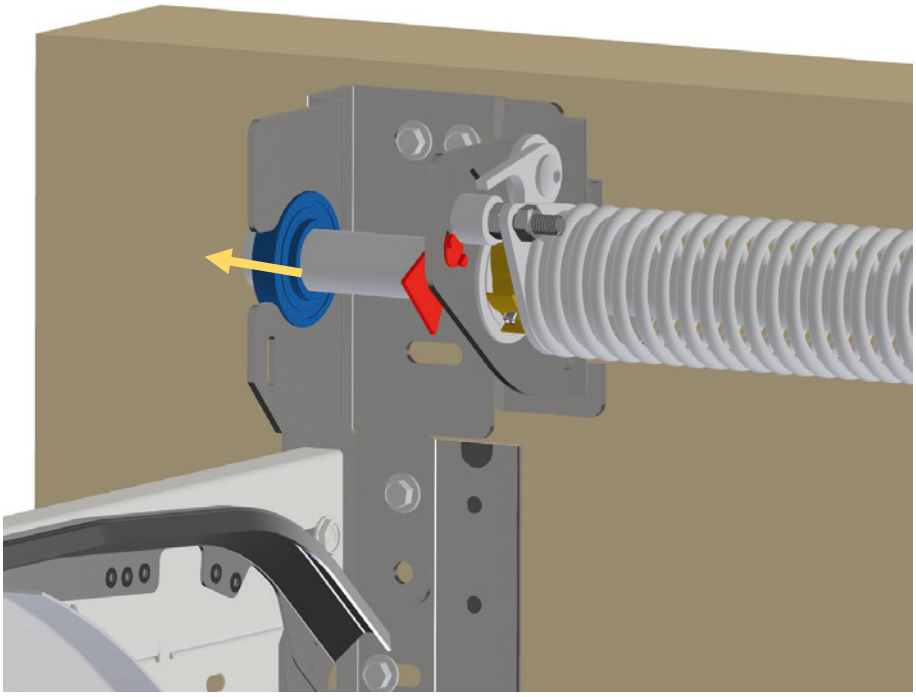

15.7	Monter midtplate		

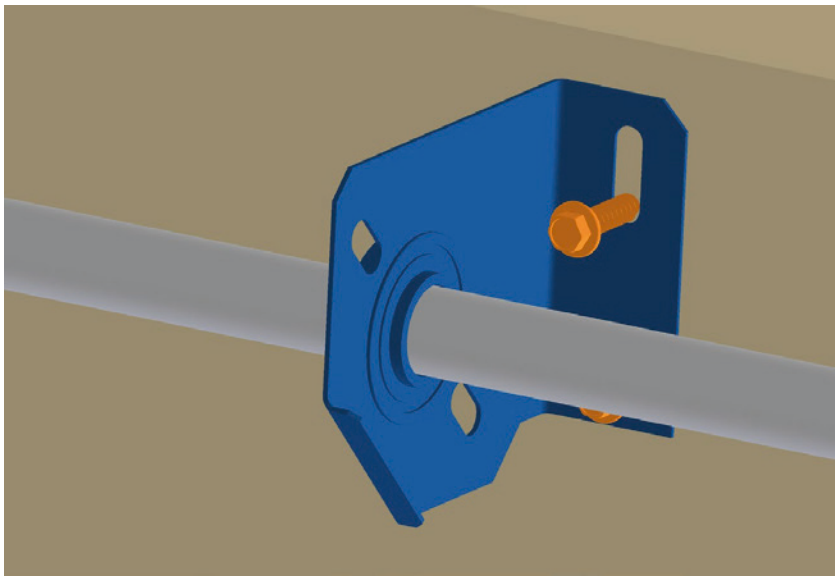

15.8	Sjekk at aksling er i vater	Verify that the shaft is level	

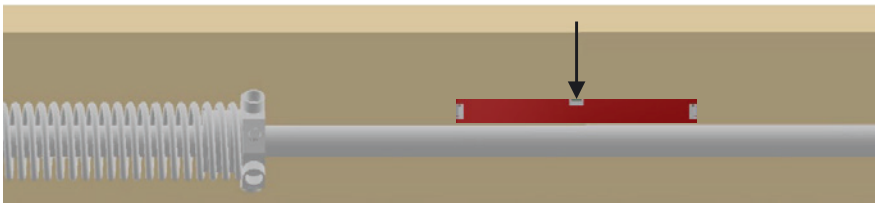

15.9	DB ≤ 5 m: Posisjonering av kobling	DW ≤ 5m: Position coupler	

OBS! Ikke stram til skruene

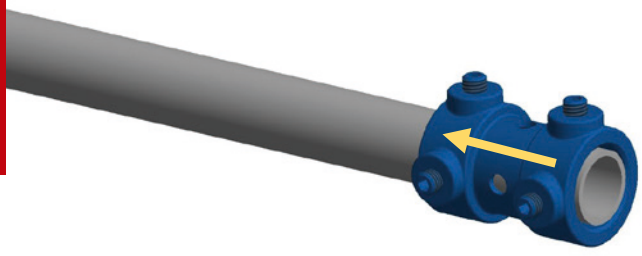

NB! Do not tighten bolts

15.10	DB > 5 m: Posisjonering av kobling	DW >5m: Position coupler	

OBS! Ikke stram til skruene

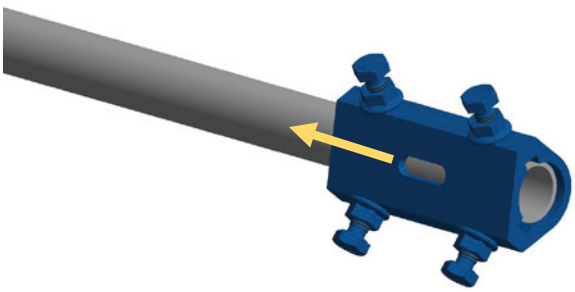

NB! Do not tighten bolts

15.11	Posisjoner høyre aksling og monter fjærbruddsikring	Position right hand shaft and spring break device	

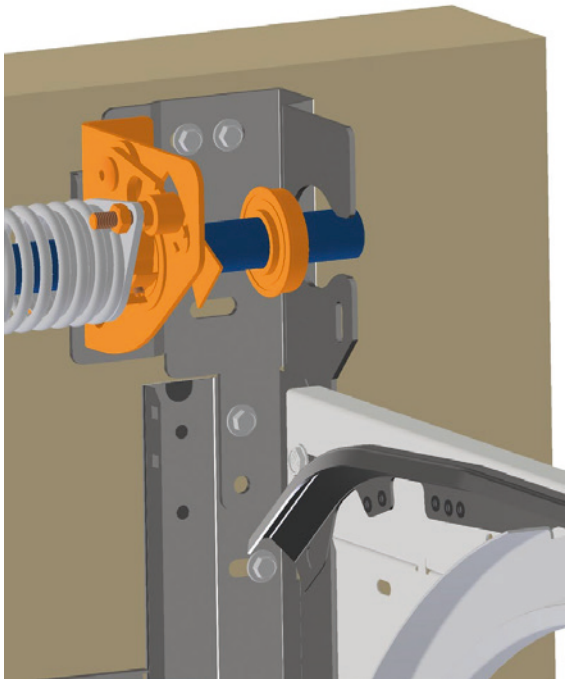

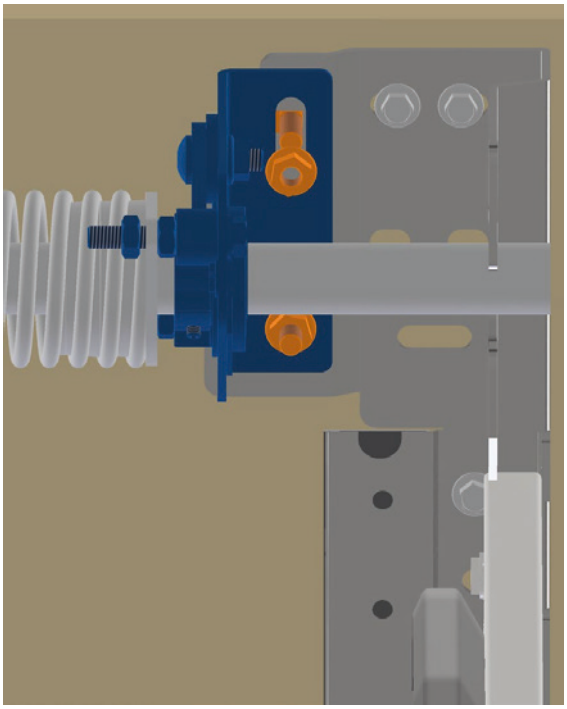

15.12	Posisjoner lager	Position bearing	

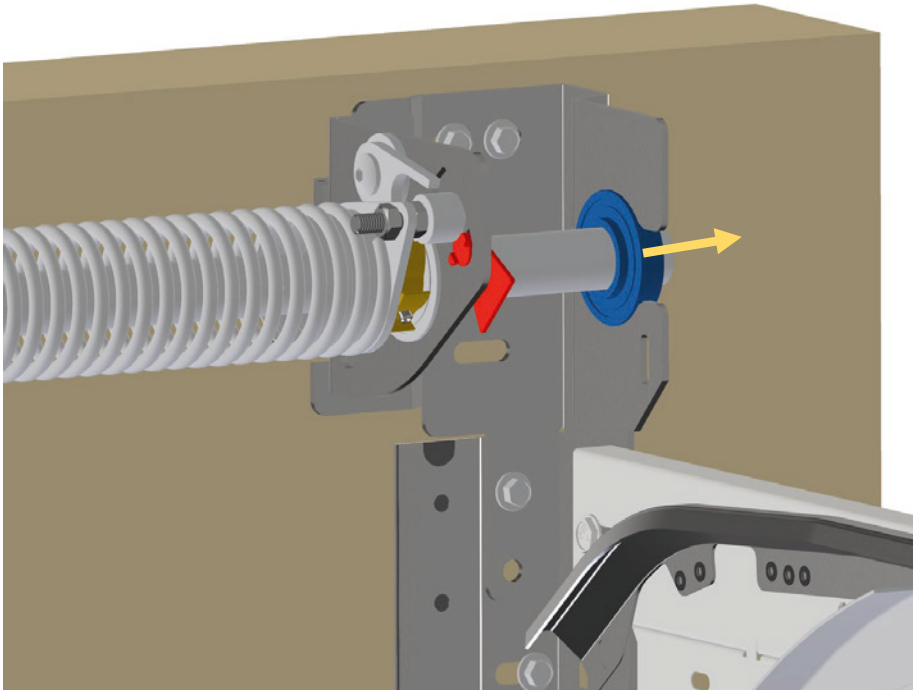

15.13	DB ≤ 5 m: Koble sammen akslinger	DW ≤ 5m: Connecting shafts and coupler	

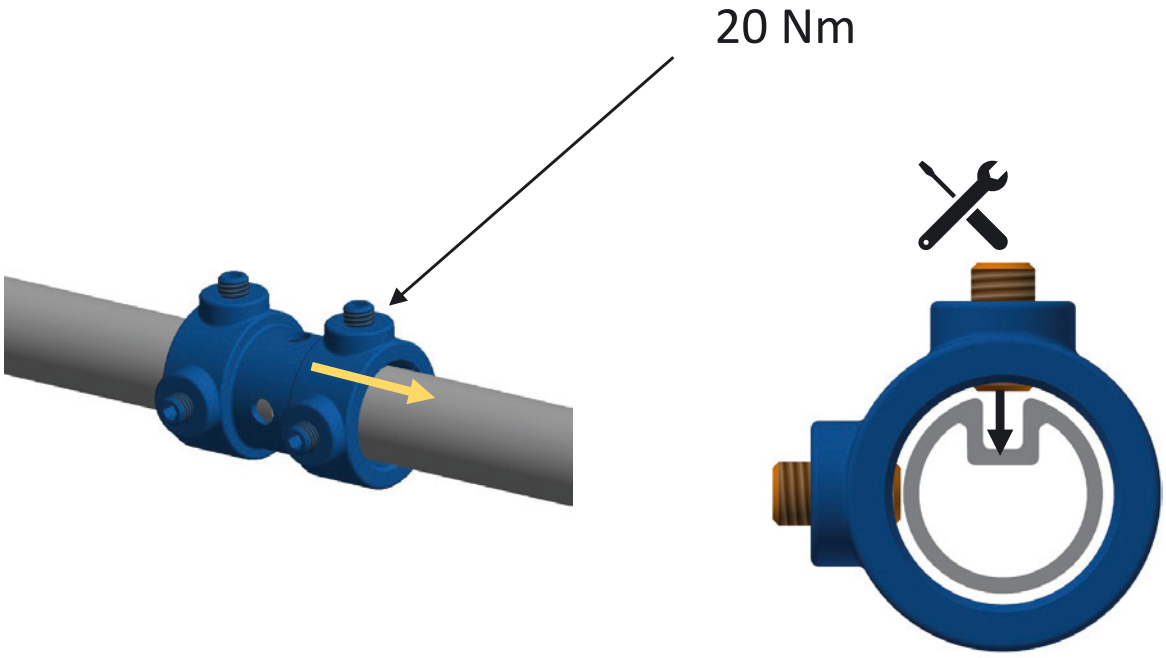

15.14	DB > 5 m: Koble sammen akslinger	DW > 5m: Connecting shafts and coupler	

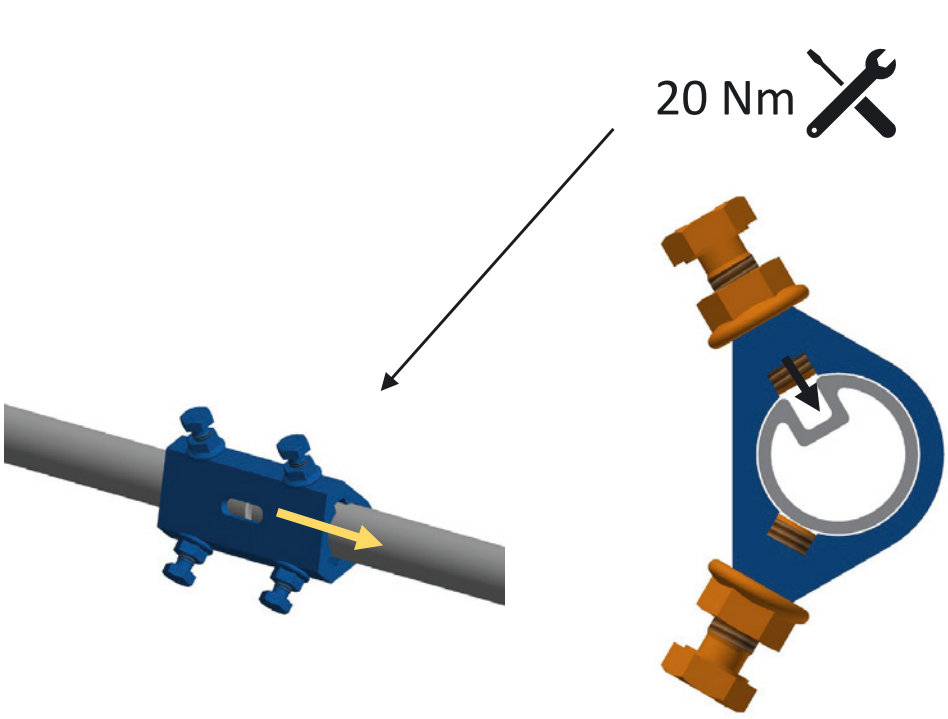

15.15	Monter høyre midtplate DB > 5m	Assembling right hand side bracket DW > 5m	

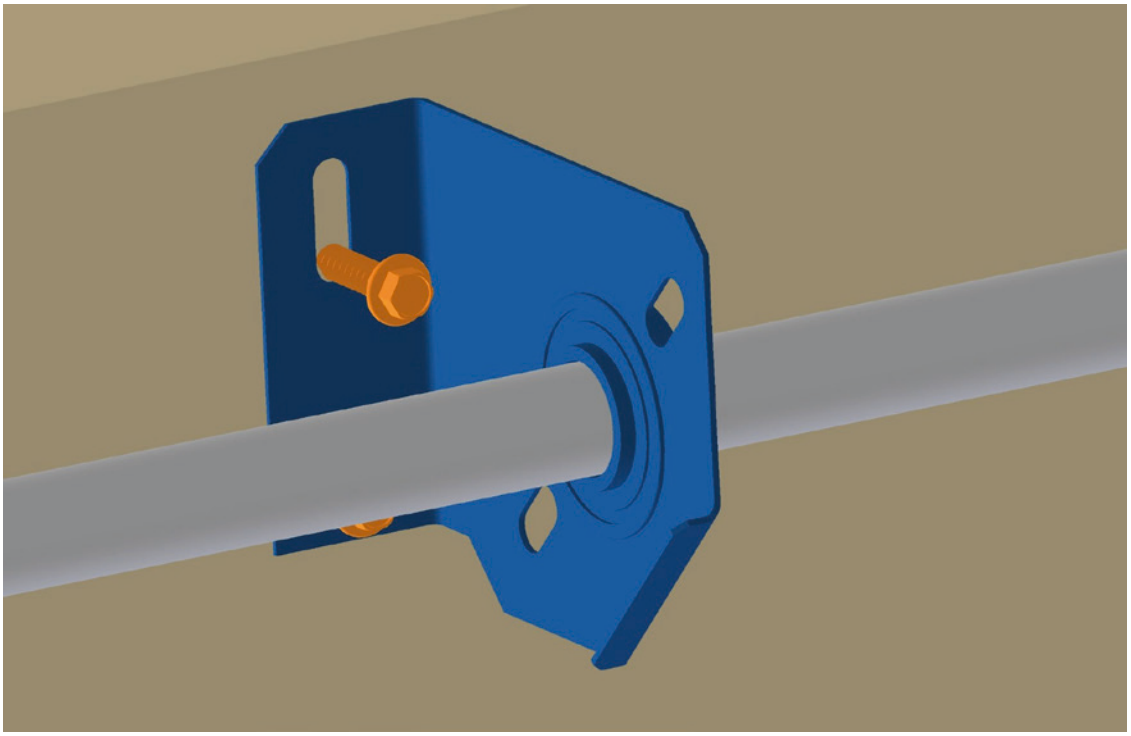

15.16	Sjekk at aksling er i vater	Verify that the shaft is level	

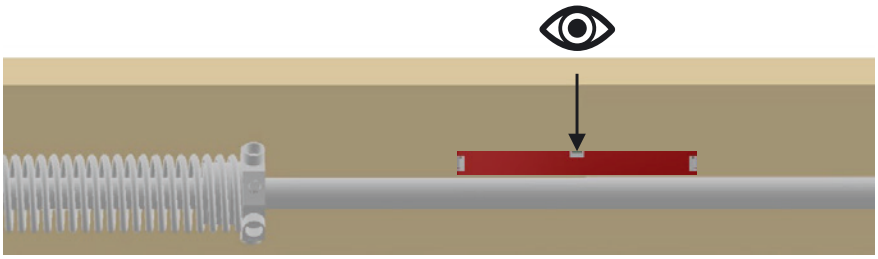

15.17	Stram fjærbruddsikring	Tighten spring break device	

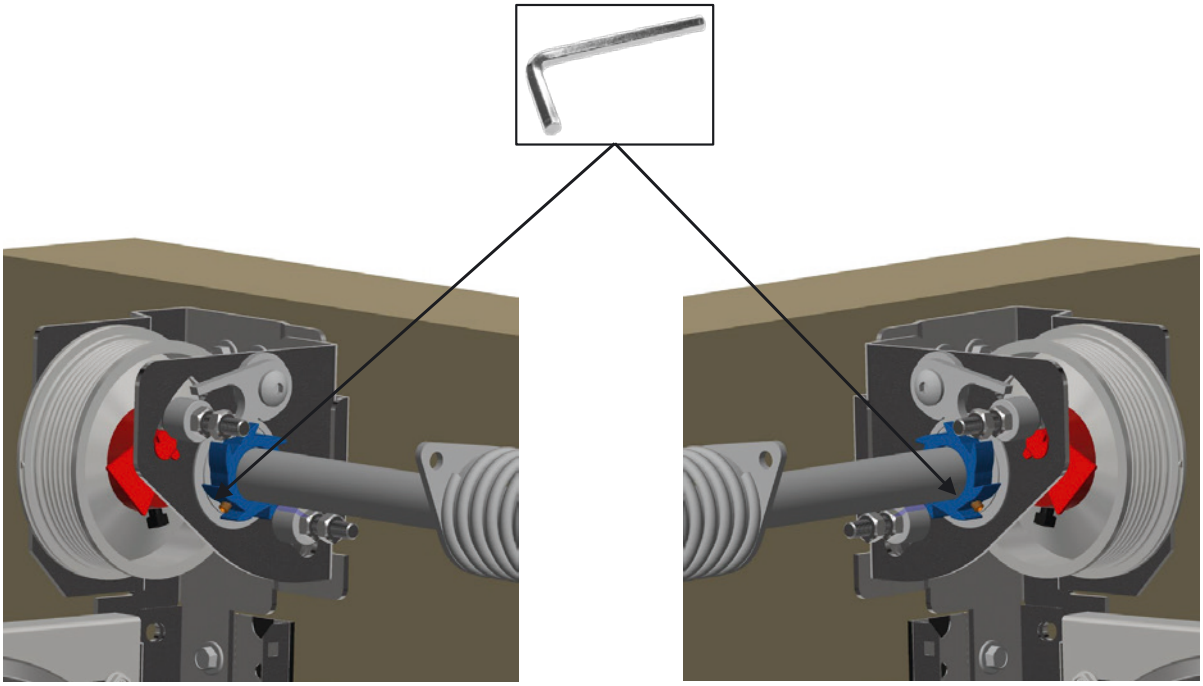

15.18	Posisjoner trommel	Position drum	Justera rullarna

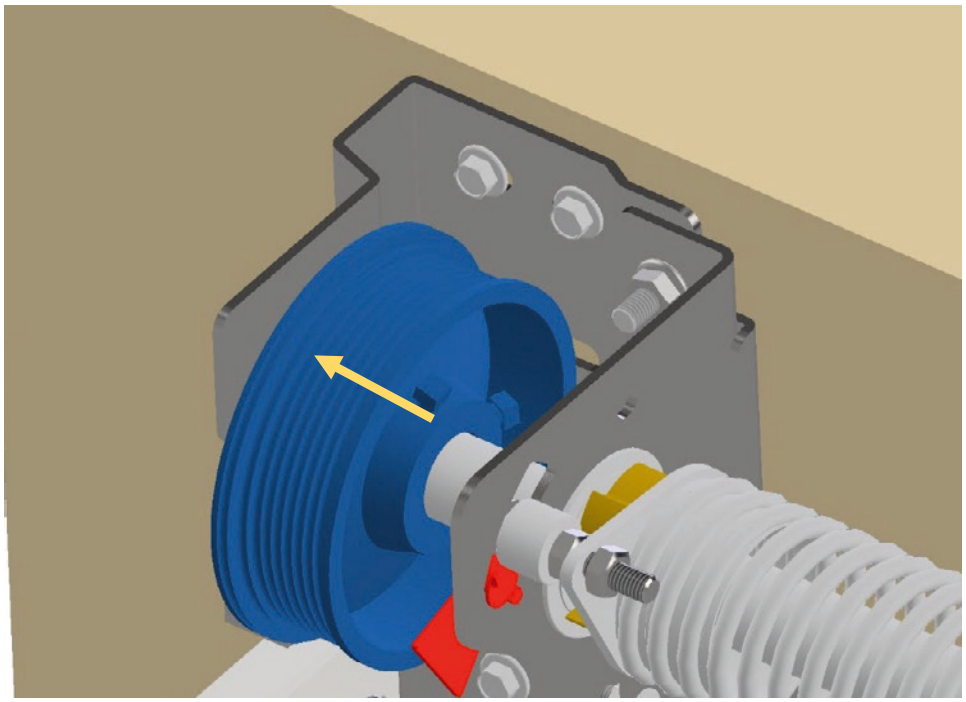

15.19	Posisjoner trommel	Position drum	Justera rullarna

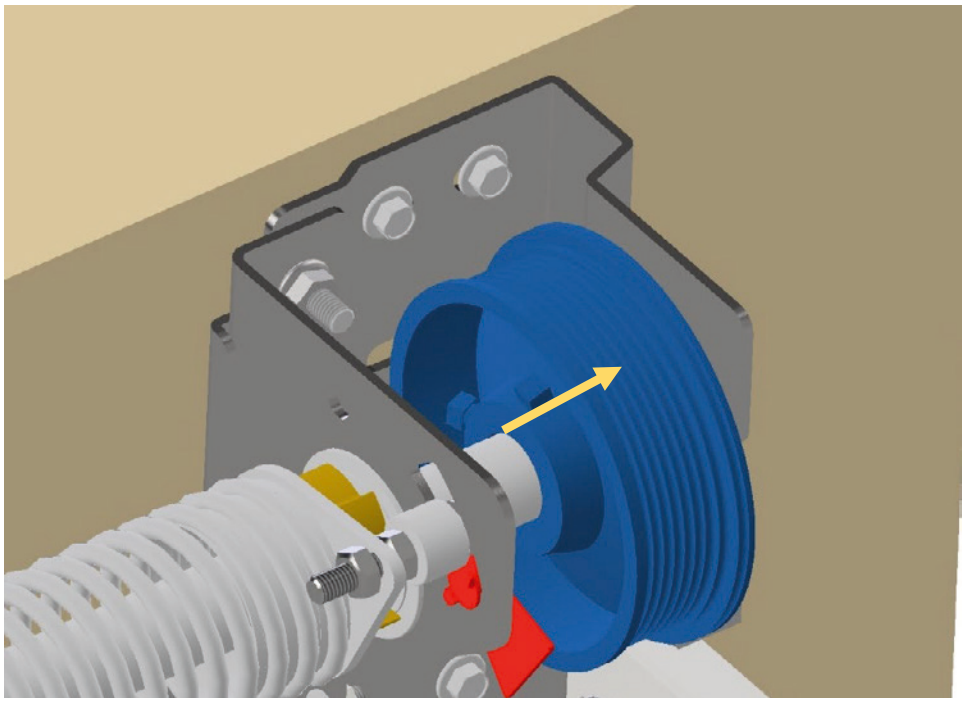

16	Montering av vaier og oppstramming av fjær	Assembling cable and tightening of spring	

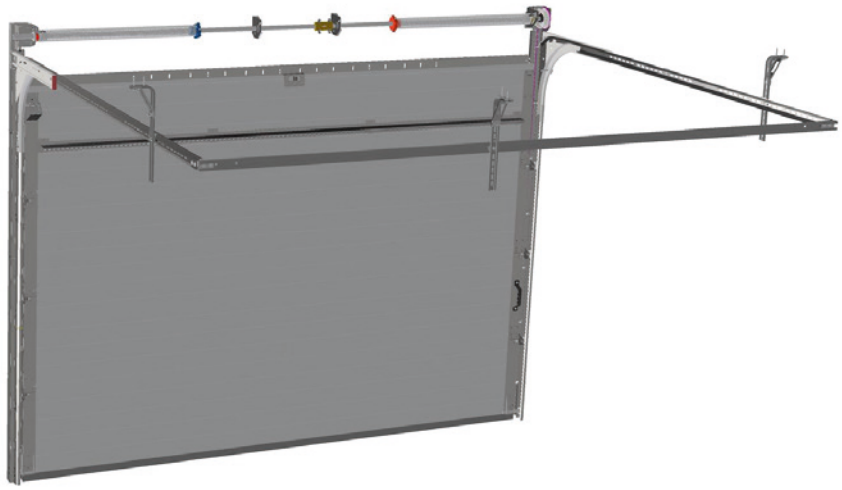

OBS! Blå fjær på venstre side, rød fjær på høyre side

NB! Blue spring on the left, red spring on the right

16.1	Vaier skal trekkes mellom port og trinsebolt	Position cable between roller and door	Vajer ska stäckas mellan port och hållare

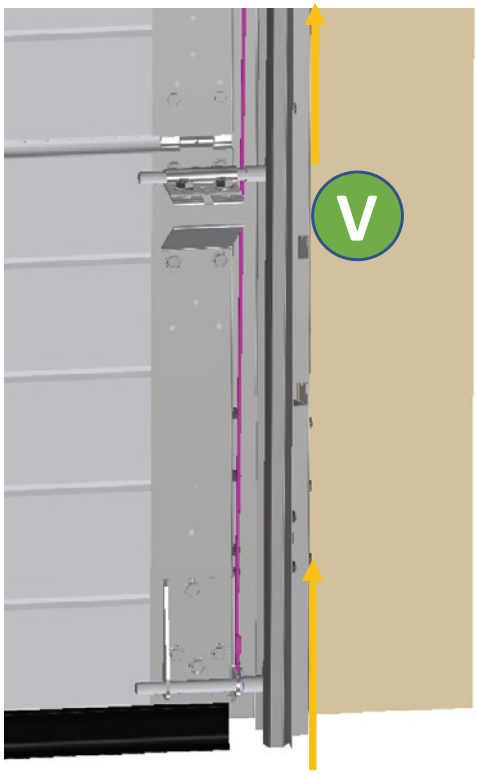

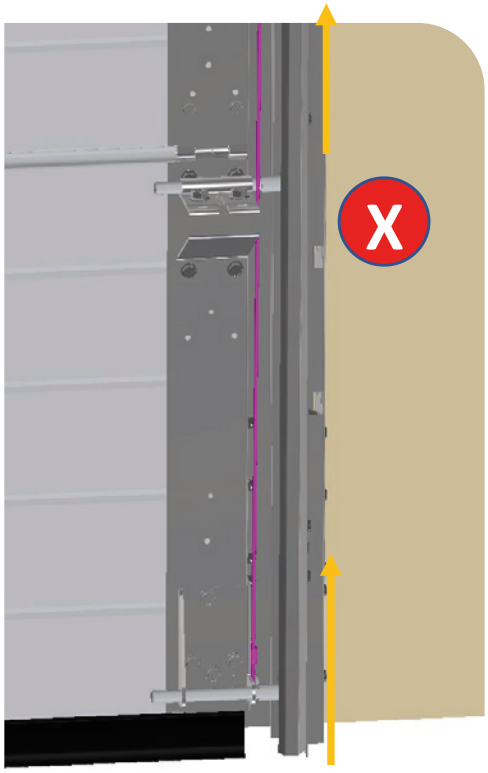

16.2	Oppstramming av vaier	Tighten cable	Uppstramning av vajer

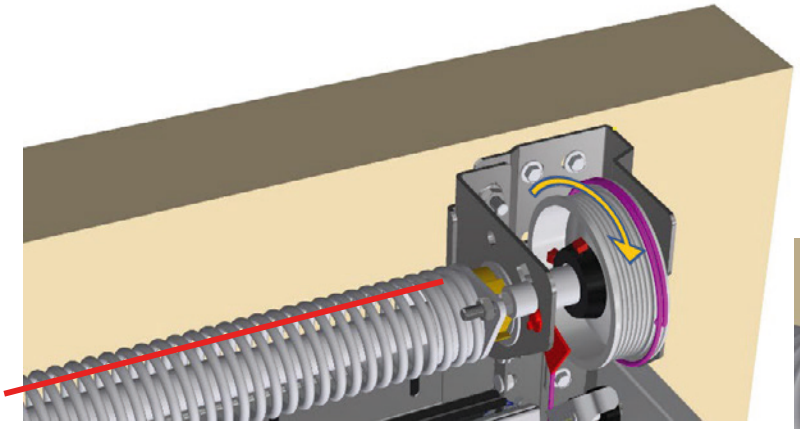

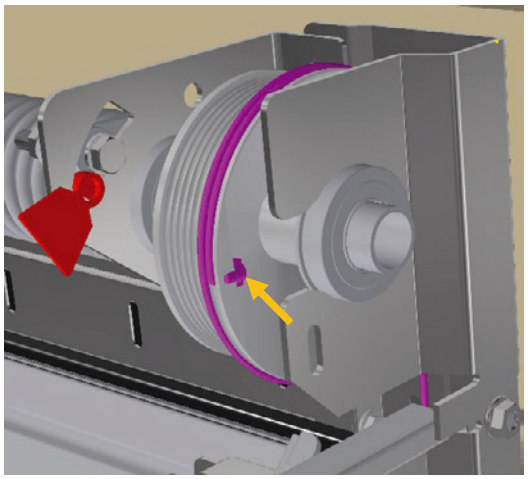

16.3	Lås aksling	Blocking the shaft	Låsning av axel

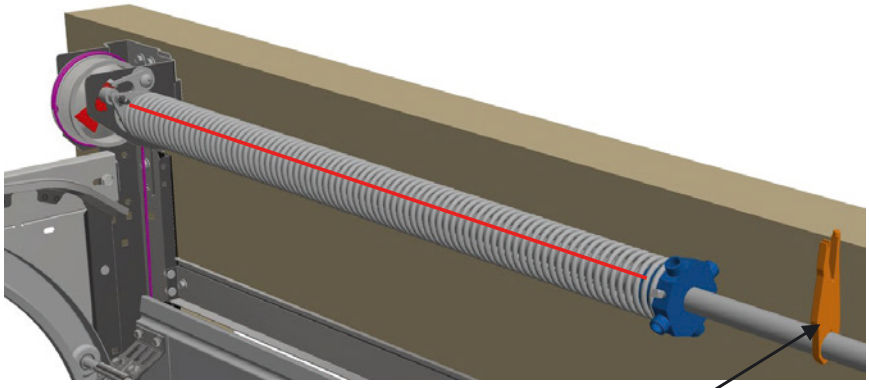



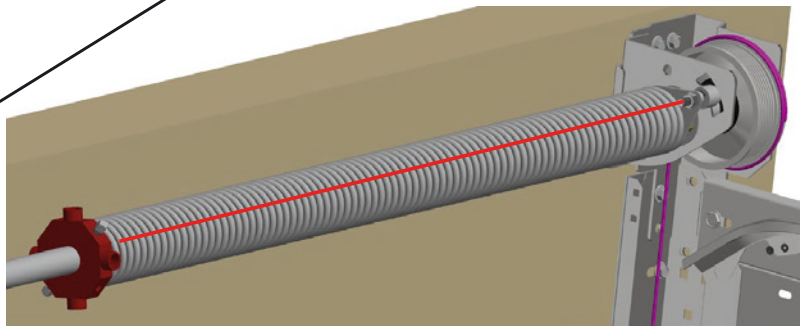

16.4	Vaier strammes likt på høyre og venstre side	Tighten cable equally on the left and right side of the door	Vajer sträcks lika på högra och vänstra sidan

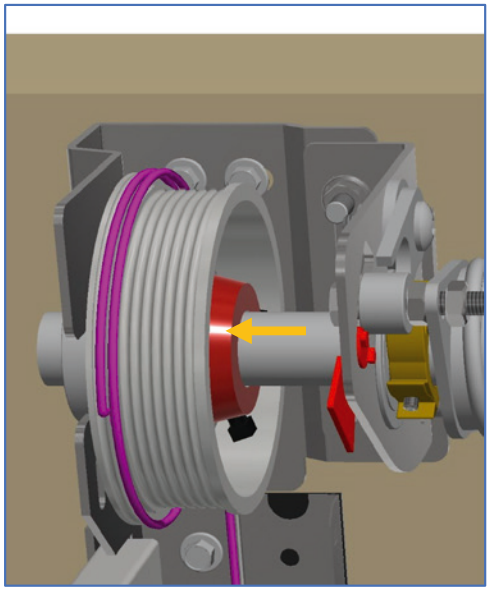

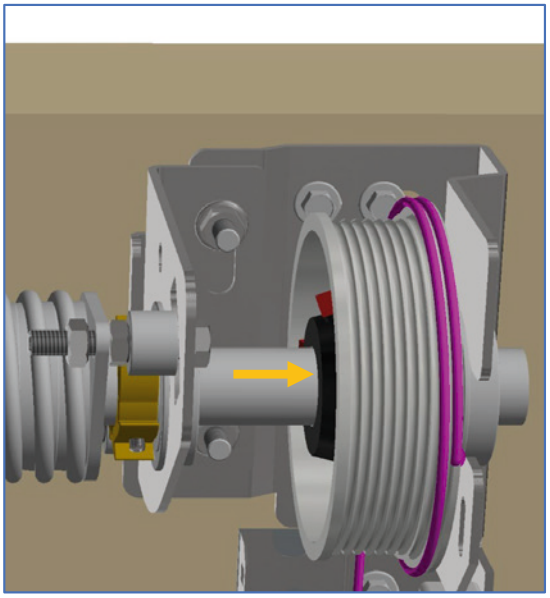

16.5	Stram skruer på trommel	Attach drums to shaft	Dra åt skruv på rullen

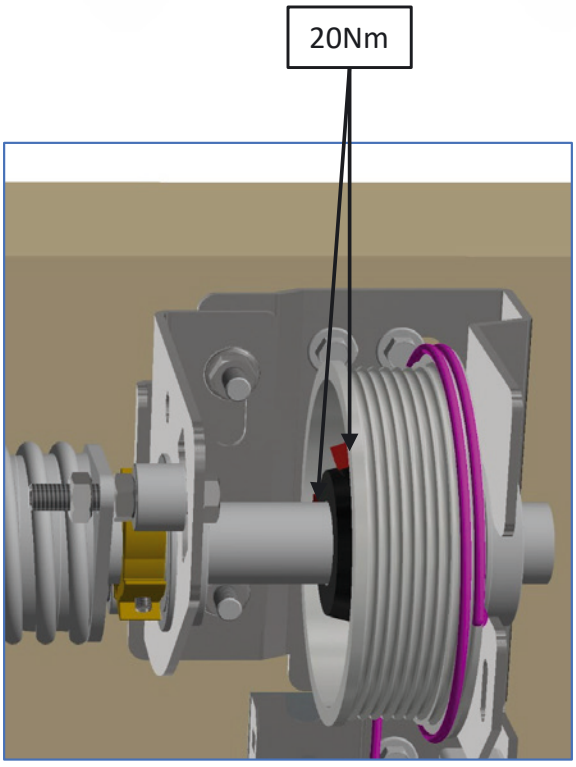

16.6	Oppstramming av fjær.	Rotating the spring.	Uppstramning av fjäder

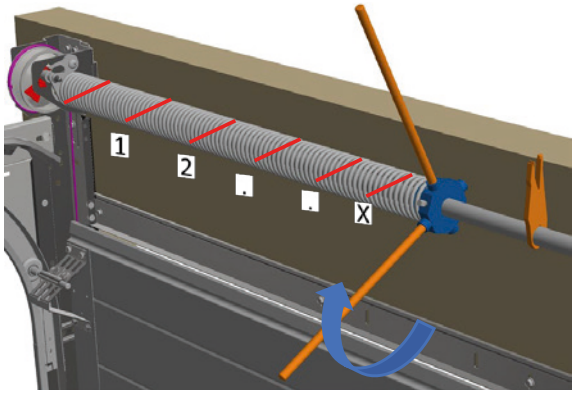

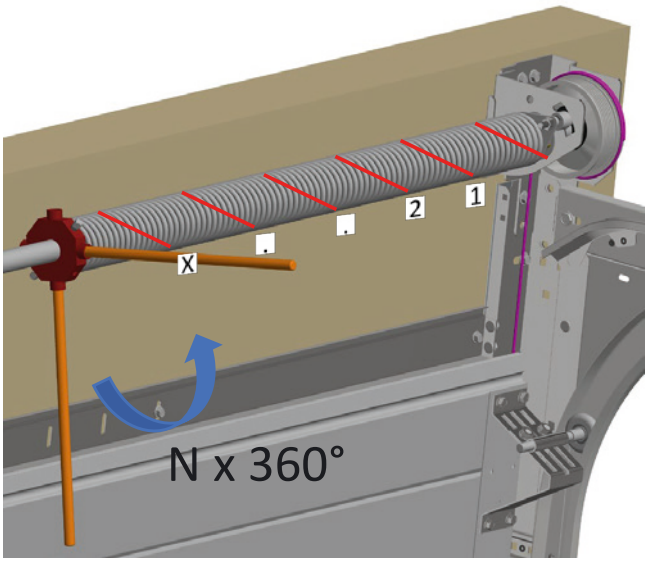

Antall rotasjoner avhenger av porthøyde. Tabellen finnes i Appendiks A

The number of rotations depends on the door height. Details in appendix A

16.7	Strekk fjæren	Extend the spring	Sträck fjädern

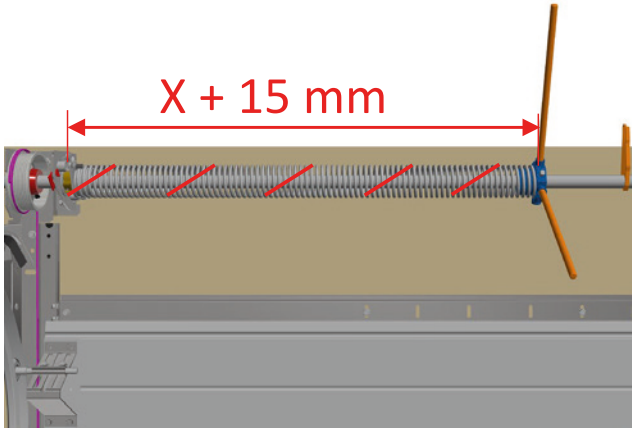

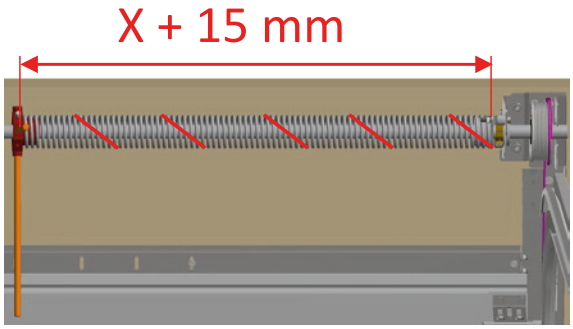

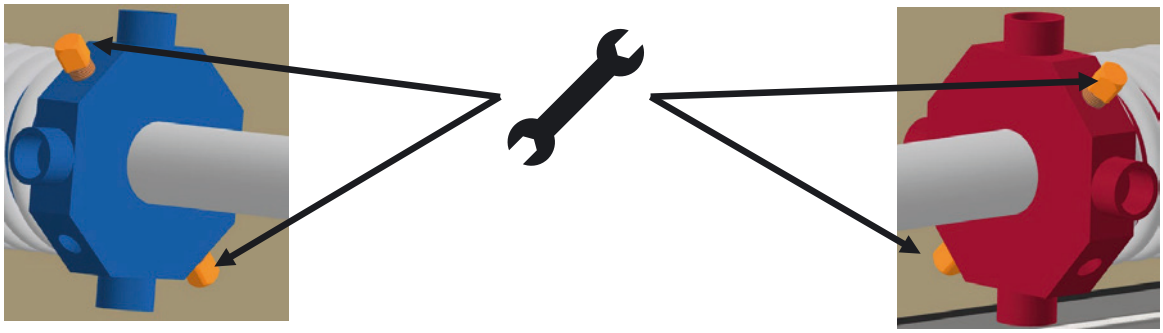

16.8	Oppstramming av fjær.	Rotating the spring.	Aktivera fjäderbrottsäkringen

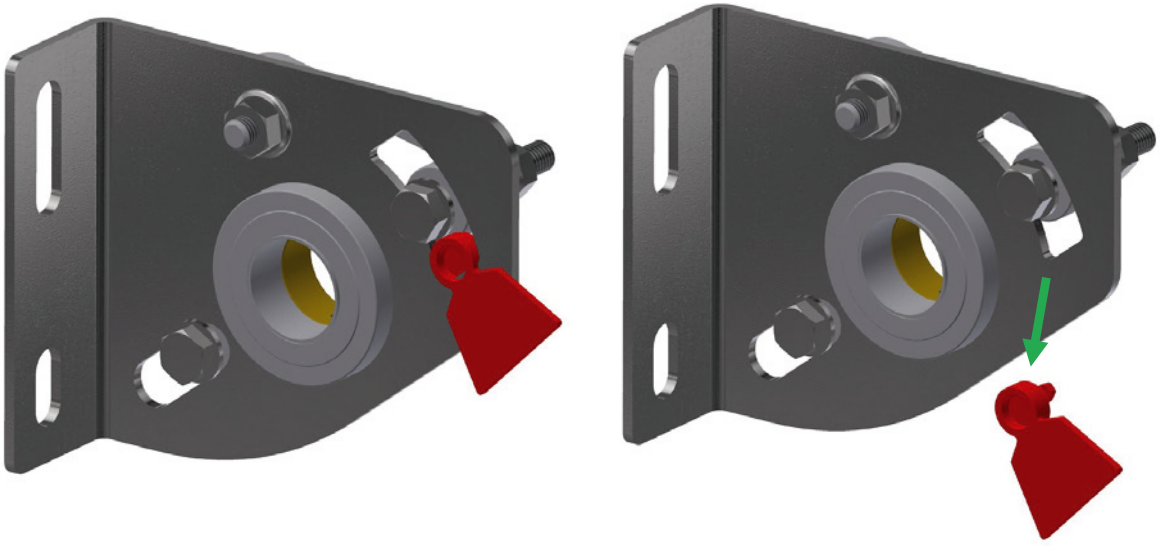

16.9	Smøring av bevegelige deler	Lubrication of rotating parts	Smørjning

Se «Bruk og vedlikehold» for informasjon om smøring

Lubrication is detailed in “Use and Maintenance”

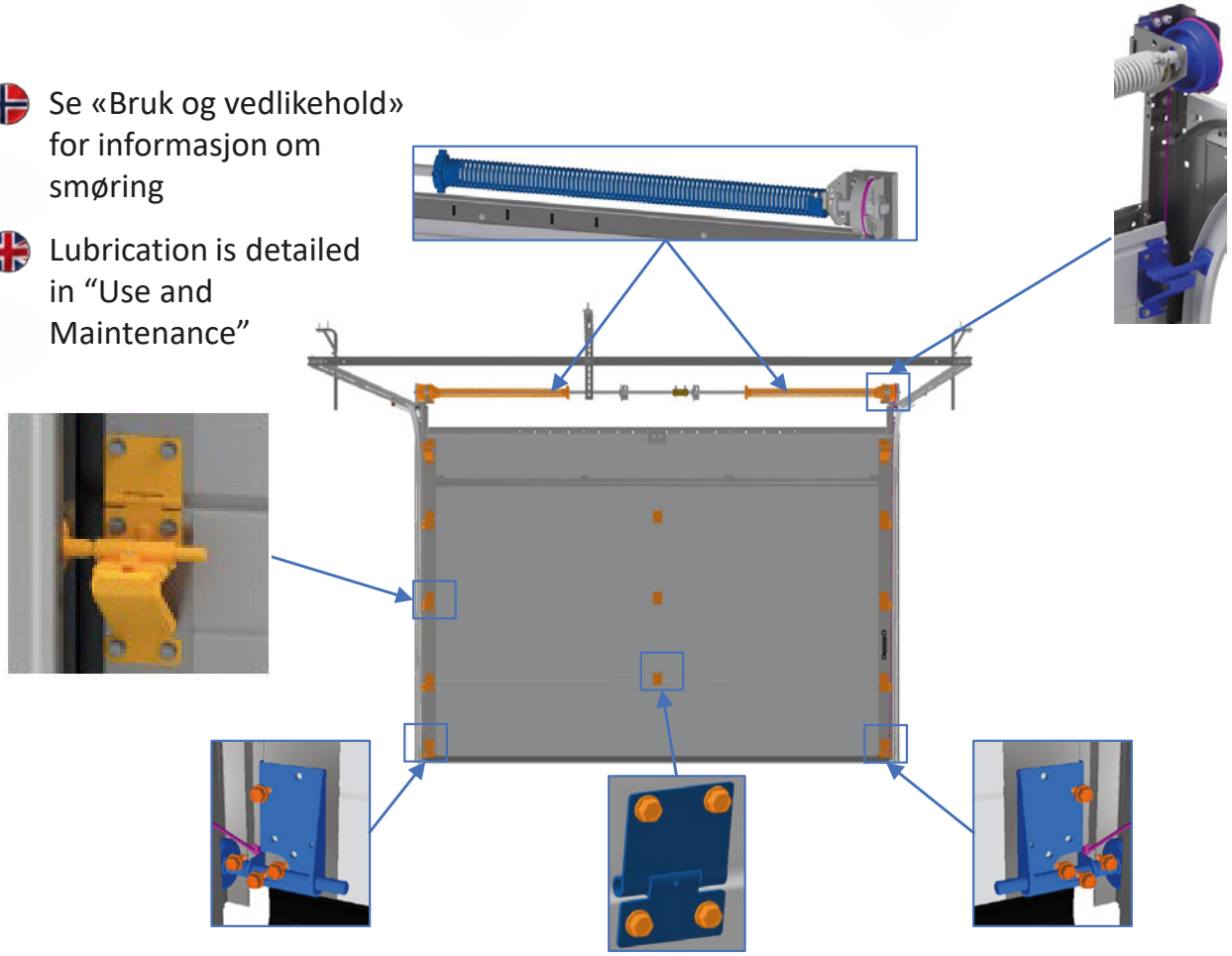

18	Problemløsing	Problem solving	Problemlösning
	PORTEN GÅR VELDIG TREGT: • Sjekk at lister ikke ligger for hardt mot porten. • Sjekk at skinner ikke er montert for trangt inntil port. • Sjekk at vaier ikke kommer i klem. • Vaier er slakk på den ene siden – sjekk diagonalmål (Del 7.10). PORTEN ER TUNG Å LØFTE OPP: • Sjekk at fjærer, trinser, og vaier er montert i henhold til anvisning. • Stram opp fjærene. PORTEN FYKER OPP: • Slakk fjæren. KONDENS PÅ INNSIDEN AV PORT: • Sjekk lufting i garasjen.	THE DOOR DIFFICULT TO OPEN/CLOSE: • Verify that seals are not pressing against the door. • Verify that tracks are not assembled to close to the door. • Verify that the lifting cable is not blocked. • If the cable is loose, verify diagonal (section 7.10). THE DOOR IS TOO HEAVY TO OPEN: • Verify that springs, rollers and cables are correctly assembled as shown in this document. • Tighten springs. THE DOOR OPENING TOO FAST: • Loosen spring. CONDENSATION ON THE INSIDE OF THE DOOR: • Verify that the garage is sufficiently aired.	PORTEN GÅR VÄLDIGT TRÖGT: • Kontrollera att lister inte ligger för hårt mot porten • Kontrollera att skenorna inte är monterade för trångt mot porten • Kontrolleras att vajer inte kommer i kläm. • Vajern är slak på den ena sidan. Kontrollmät diagonale n (Del 7.10) PORTEN ÄR TUNG ATT LYFTA UPP • Kontrollera att fjädern, bultar och vajer är monterade enligt anvisningarna. • Strama upp fjärdern PORTEN FLYGER UPP: • Släpp på fjärden KONDENS PÅ INSIDAN AV PORT: • Kontrollera och justera ventilationen i garaget

19	Installasjon av portåpner	Installing motorised opener	Installation av portöppnare
	• Følg egen installasjonsmanual! Lever manualene til sluttbruker etter installasjon • NB! Når elektrisk portåpner monteres på porten, må eventuelle sneppertlåser og låsestag fjernes fra porten for å redusere skaderisiko. • Eventuelle lokale frekvensforstyrrelser kan resultere i at motor ikke virker som tiltenkt. Dette er ingen reklamasjonssak, da det er utenfor leverandørens kontroll. • Det anbefales å montere sikkerhetssystem – fotocelle – for garasjeporter over 2,5 m høyde og hvis lukkekraften er over 40 kg. Videre anbefales det å montere nøkkelbetjent portåpner 1702E eller 5116 dersom det ikke er andre innganger til garasjen enn garasjeporten. Merk at dette er ekstrautstyr. Porten er kun godkjent kombinert med en av de nevnte motorene under, eller uten motor.	• Instructions are found in the motorised openers' installation manual. This manual must be delivered with the opener, or after the installation is complete if a professional is performing the installation • For safety reasons, remove loose parts (tightening rods etc.) before installing the opener. • Local frequency disturbances may have an effect on the performance of the equipment. This is not a valid complain, as the supplier have no control over the potential. local frequency disturbances • It is recommended to install an optical safety device – photocell – for door heights over 2,5m and if the force applied by the door when closing is above an equivalent of 40 kg. it is also recommended to install openers that requires a key (1702E, 5116) if the garage door is the only entry to the garage. • The door is only approved for with one of the following openers, or without an opener	• Följ installationsmanualen. Leverera manualen till slutanvändaren efter installationen. • OBS! När elektrisk portöppnare monteras på porten så måste eventuellt snepplås och låsstag tas bort för att reducera skaderisken. • Eventuella frekvensstörningar kan resultera i att motorn inte fungerar ordentligt och utom leverantörens kontroll och berättigar ej reklamation. • Det rekomenderas att montera säkerhetssystemet - fotocellerna, för garage med över 2,5 m höjd och om stängningskraften är över 40 kg. Vidare rekomenderas att montera portöppnaren som kräver nyckel 1702E eller 5116 om det inte finns annan ingång än porten till garaget. Detta är extra tillbehör. • Porten är endast godkänd kombinerat med följande motorer eller utan:

Motorer/Engines/Motorer:

Modell	Maks portbredde (m)	Maks porthøyde (m)	Maks Portvekt (kg.)
LM80EVF	5,50	3,00	130
LM100EVF	5,75	3,25	150
LM130EVF	6,00	3,50	200
BS400N	3,00	2,30	90

20	Bruk og vedlikehold	Use and maintenance	Användar & underhållsmanual
	1. Muttere og skruer bør sjekkes minst en gang i året 2. Ved motordrift bør portens balanse sjekkes en gang i året og etterjusteres. 3. Vaier bør kontrolleres og byttes ut ved tegn til oppflising eller slitasje. 4. Lager, trinser, fjærer, bunnbrakett og andre bevegelige deler smøres med universal smøremiddel to til fire ganger i året. Porten bør vaskes/spyles to ganger i året. Vas/spyl porten en gang i måneden dersom du bor ved sjøen. 5. Ved tegn til defekte deler eller annet som gjør at porten ikke fungerer som den skal; kontakt forhandler. 6. Ved aktivisering av fallsikring i forbindelse med fjær- eller vaierbrudd, må også fallsikring og vertikalskinner kontrolleres og eventuelt utskiftes. Det anbefales å la en profesjonell installatør kontrollere porten i slike tilfeller. **NB! Husk alltid å spenne ned fjærene før utskifting av deler.** 7. Ta vare på monteringsanvisningen. 8. Vedlikehold av portåpner: Se egen manual for åpneren.	1. It is recommended to check nuts and bolts at least once a year 2. The balance of motorised doors should be checked and, if necessary, corrected at least once a year.. 3. It is recommended to check the wires and replace them if damage is found. 4. Bearings, rollers, springs, brackets and other movable parts should be lubricated two to four times a year. It is recommended to clean the system twice a year. If you live by the sea: once a month. 5. Contact your supplier/local dealership if you find defects or damage that prevents the correct use of the system. 6. If the wires or springs break and the safety device is activated, rails and safety devices must be examined and, if necessary, replaced. It is recommended to let a professional perform this operation. **NB! Always release the tension in the springs before replacing parts.** 7. Keep this document for instructions and documentation. 8. Maintenance of motorised opener: Check the openers' documentation	1. Muttrar och skruv bör kontrolleras minst en gång per år. 2. Vid motoranvändning bör portens balans kontrolleras en gång per år och efterjusteras. 3. Vajer bör kontrolleras och bytas ut vid tecken på uppflisning el slitage. 4. Lager och andra rörliga delar ska smörjas med ett universal smörjmedel två till fyra gånger per år. Porten bör tvättas/spolas av en gång i månaden om man bor vid havet. Tätningslister smörjas med grease eller vaselin. 5. Vid tecken på defekta delarr eller annat som gör att porten inte fungerar som den ska –kontakta återförsäljaren. 6. Vid aktivering av fallsäkringen i förbindelse med fjäder eller vajerfraktur så behöver fallsäkring och vertikalskenorna kontrolleras och eventellt bytas ut.Rekommenderas att låta en proffesionell installatör kontrollera porten i dessa tillfällen. **OBS! Släpp spänningen i fjädern innan byte av delar.** 7. Ta vara på monteringsanvisningen 8. Underhåll för portöppnare, se manual-portöppnare

21	Demontering av port	Disassembling the door	Demontering av port
	1. Porten må lukkes før demontering starter 2. Eventuell motor demonteres først. Husk å koble fra strømmen før demontering starter. 3. Torsjonsfjærer spennes ned ved hjelp av stålstenger, på samme måte som ved oppspenning. **NB! En stålstang settes i konen og holdes fast i grep før skruene løsnes. Deretter brukes begge stengene til å gradvis spenne ned fjæren.** 4. Nå kan resterende deler demonteres i motsatt rekkefølge som de ble montert.	1. Close the door before starting. 2. Disassemble the engine system before starting. Always disconnect the system from the power source. 3. Use steel rods to release the tension in the springs. The same procedure as when you assembled the springs. **NB! Place one rod in the cone and hold it tight before releasing any bolts. Use both rods to release the tension gradually.** 4. Disassemble the door system in the opposite order to when you assembled it.	1. Stäng porten innan demontering 2. Eventuell motor ska demonteras först. Kom i håg att koppla ur strömmen först! 3. Släpp spänningen på torsionfjäder med hjälp av stålstängerna på samma sätt som vid uppspänningen. **OBS! En stålstång sätts i konen och hålles fast före alla skruv lossas. Därefter används båda stängerna till att gradvis spänna ner fjärdern.** 4. Resterande delar kan demonteras nu i motsatt följd som de monterades.

Fyll ut feltene etter ferdig installasjon.

Leverandør	Lonevåg Beslagfabrikk AS, N-5282 Lonevåg, Tlf. (+47) 56 19 31 00
Identifikasjonsnummer (Skriv av fra etikett)	
Installatør (Navn, adresse, telefonnr.)	
Dato for installasjon	
Evt. Portåpnertype	
Evt. Sikkerhetsutstyr (Fotoceller, varsellys, etc.)	

Vedlikehold / Reparasjoner / Oppgraderinger	Navn (utført av)	Dato	Signatur

ANNEKS A: Oppstramming av torsjonsfjær

ADVARSEL! Porten må være lukket!

OBS! Smør fjæren før oppstramming

Utføres bare dersom fjærstrammingssnekke ikke er installert

- Opptrekking av torsjonsfjær må utføres med største forsiktighet. Mens en har klemmen fastspent til aksling, låser en opp skruene på opptrekkingskone montert på fjær. Bruk deretter to medfølgende opptrekkstenger (Ikke bruk skrujern eller lignende) til å trekke opp fjæren ved å vri opptrekkskone mot tak. Antall omdreininger som skal til er avhengig av høyden på porten (Se tabell).

- **Strekking av torsjonsfjær:**
  Når en har antall omdreininger, anbefaler vi at fjæren blir strekt ytterlig med ca. 10-15 mm, og stram til skruene godt. Gjenta den same operasjonen om du har to fjærer. Vi anbefaler å strekke fjæren(e) til den/de begynner å bølge seg.

- Etter at en har festet fjæren(e) med skruer, på konen, fjerner en opptrekksstenger og låseklemme. En kan nå kontrollere om porten er balansert. Dersom porten åpner seg selv (for stram fjær) så snart en slipper den eller at porten stenger så fort at den slår i bakken (For slakk fjær), må en justere fjæren. Før en justerer må en stenge porten og bruke same fremgangsmåte som beskrevet tidligere. Legg til eller trekk fra en halv omdreining og kontroller porten. Husk alltid å feste skruene på opptrekkskone før en tar ut opptrekksstengene. Trekk skruene godt til!

- **Bruk og vedlikehold**
  Vi anbefaler at torsjonsfjæren(e) blir smurt jevnlig. Om det kommer lyd fra fjæren(e), eller porten returnerer rett før den er lukket, kan det hjelpe å smøre fjæren(e). Smøring forlenger levetiden til torsjonsfjæren(e).

PH [m]	Antall omdreininger
1,87	7,3
1,95	7,5
2,03	7,7
2,09	7,9
2,15	8,1
2,27	8,4
2,33	8,6
2,37	8,7
2,45	8,9

ANNEKS B: Avstiver – Hvis
460 mm portelement med vinduer

ANNEX B: Strut – If
460 mm door panel with
windows

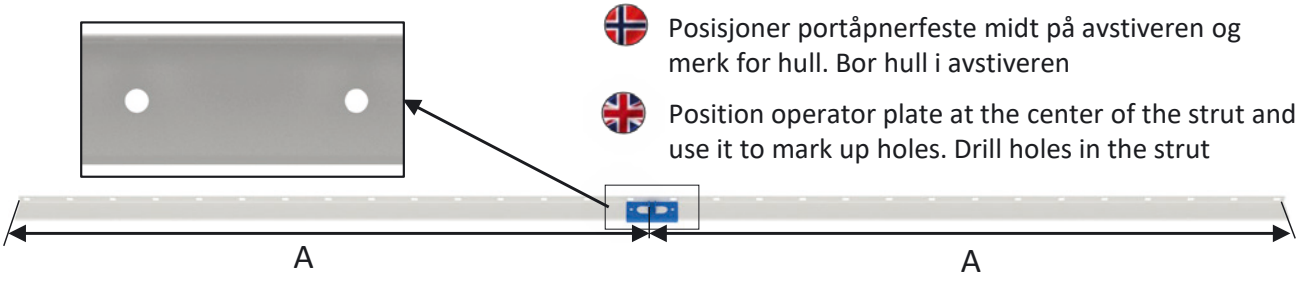

Posisjoner portåpnerfeste midt på avstiveren og merk for hull. Bor hull i avstiveren

Position operator plate at the center of the strut and use it to mark up holes. Drill holes in the strut

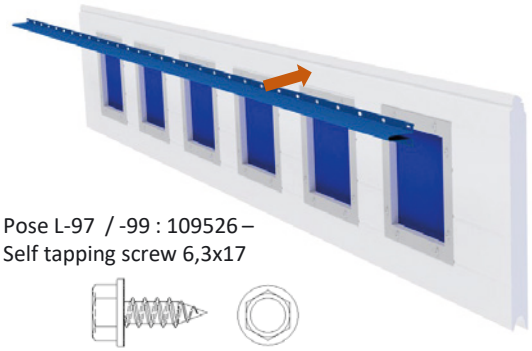

Pose L-97 / -99 : 109526 –
Self tapping screw 6,3x17

Pose L-97 / -99: 107456 - 6,3x18 TEK skrue med borspiss

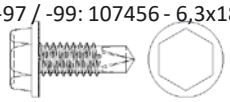

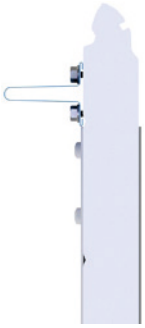

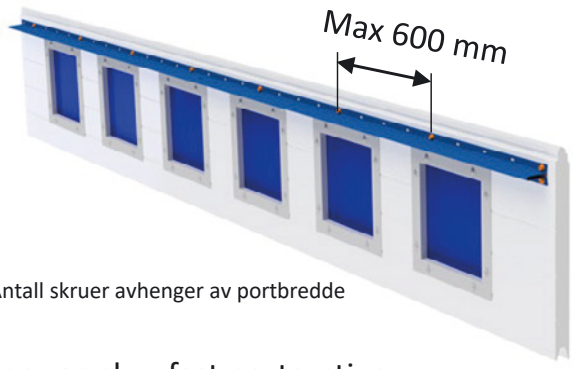

Antall skruer avhenger av portbredde

Posisjoner og skru fast portavstiver

Position and attach strut



Pose L-36: M8x30 seksk.skrue DIN 933 Elzn.



Pose L-36: M8 låsemutter Din985 elzn



Posisjoner og skru fast portåpnerfeste

Position and attach operator plate

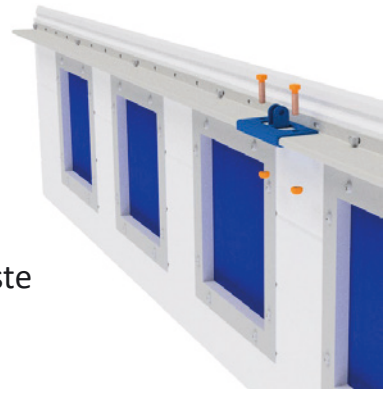



LOBAS® PORTEN

DoP / YTELSESERKLÆRING LP-0003 NO

1.	**Identifikasjonskode**	**LEDDPORT FOR GARASJER**
2.	**Modellbetegnelse**	Eksklusiv Trend, Eksklusiv Modern, Eksklusiv Horisont, Eksklusiv Line, Eksklusiv Kassette
3.	**Bruksområde**	Dør for innkjøringsåpning i garasjer
4.	**Produsent**	Lonevåg Beslagfabrikk AS (LOBAS®), Hovdavegen 18, N-5282 Lonevåg
5.	**Autorisert representant**	Ikke relevant
6.	**System for vurdering og kontroll av byggevarens konstante ytelse**	System 3
7.	**Relevant harmonisert standard**	EN 13241-1:2003+A1:2011 ITT-rapport 0402-CPR-391105 utstedt av NB0402 SP/RISE
8.	**Europeisk Teknisk Vurdering**	Ikke relevant

9. Angitt ytelse

Vesentlige egenskaper	Ytelse	Harmonisert teknisk spesifikasjon
Regntetthet	Se klasse på etikett	EN13241-1:2003+A1:2011
Farlige stoffer	Ingen	
Motstand mot vindlast	Se klasse på etikett	
Varmegjennomgangskoeffisient	U = 1,3 W/m2 x k	
Luftstrømstetthet	Ikke relevant	
Sikker åpning	Tilfredstillende	
Definisjon av geometri av glasskomponenter	Tilfredstillende	
Mekaniske egenskaper	Tilfredstillende	
Driftskrefter	Tilfredstillende	
Holdbarhet av vanntetthet, varmemotstand og luft gjennomtrengelighet mot nedbrytning	Ikke relevant	

10. Ytelsen for varen som angitt i nr. 1 og 2, er i samsvar med ytelsen angitt i nr. 9.
Denne ytelseserklæringen er utstedt på eget ansvar av produsenten, som angitt i nr. 4.

Undertegnet for og på vegne av produsenten av:

Kenneth Flatås

Kenneth Flatås - Teknisk leder

Lonevåg 11.10.2016

LOBAS®

PORTEN

lobasporten.no