FOTRENNEKROK

For innfesting av takrenne ved takfot.
Beregnet for rennetype halvrund/firkant/spesialprofil.

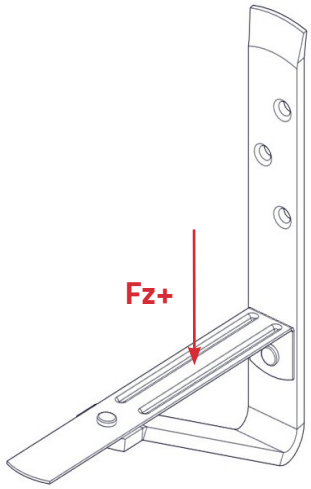

Tilvirket:	Norge
Fz+	**0,7kN**
Takvinkel:	10-60

Varenavn: Fotrennekrok

Varenummer:	**111000**
Ytre dim.:	5x25x186x176,5mm
Material:	Steel DX51D Z450 + min 60 µ polyesterbelagt Steel DX51D AZ150 + min 60 µ polyesterbelagt
Vekt konsoll:	0,3kg
Antall kartong:	40stk
Antall pall:	1680stk

