TILLEGG TIL MONT.ANVISNING

Fjærbruddsikring TF

LOBAS®

GA-4-08-23

16.10.08 / R1

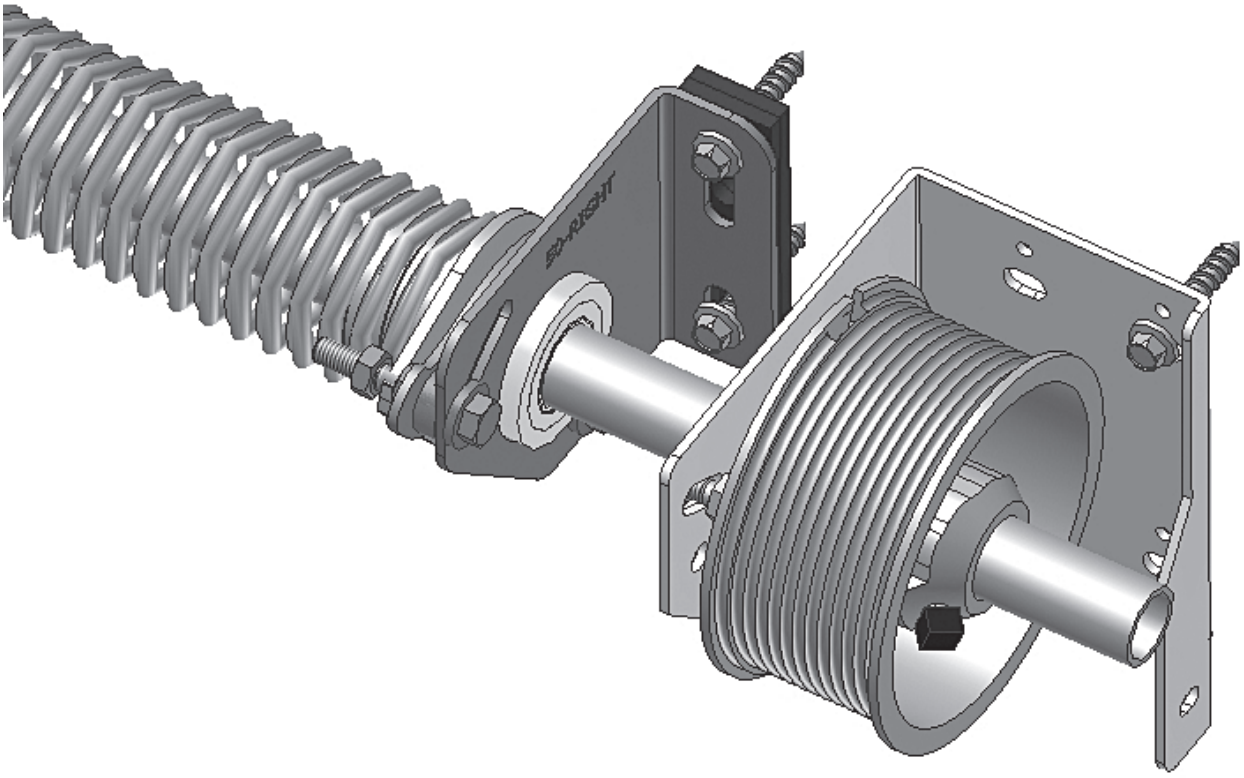

Dette trenger du



Underlegg fjærbruddsikring (4 stk)



Fjærbruddsikring (1 par)

Skruepose V-18

Telefon: +47 56 19 31 00
E-post: lobas@lobas.no
www.lobas.no

LOBAS®

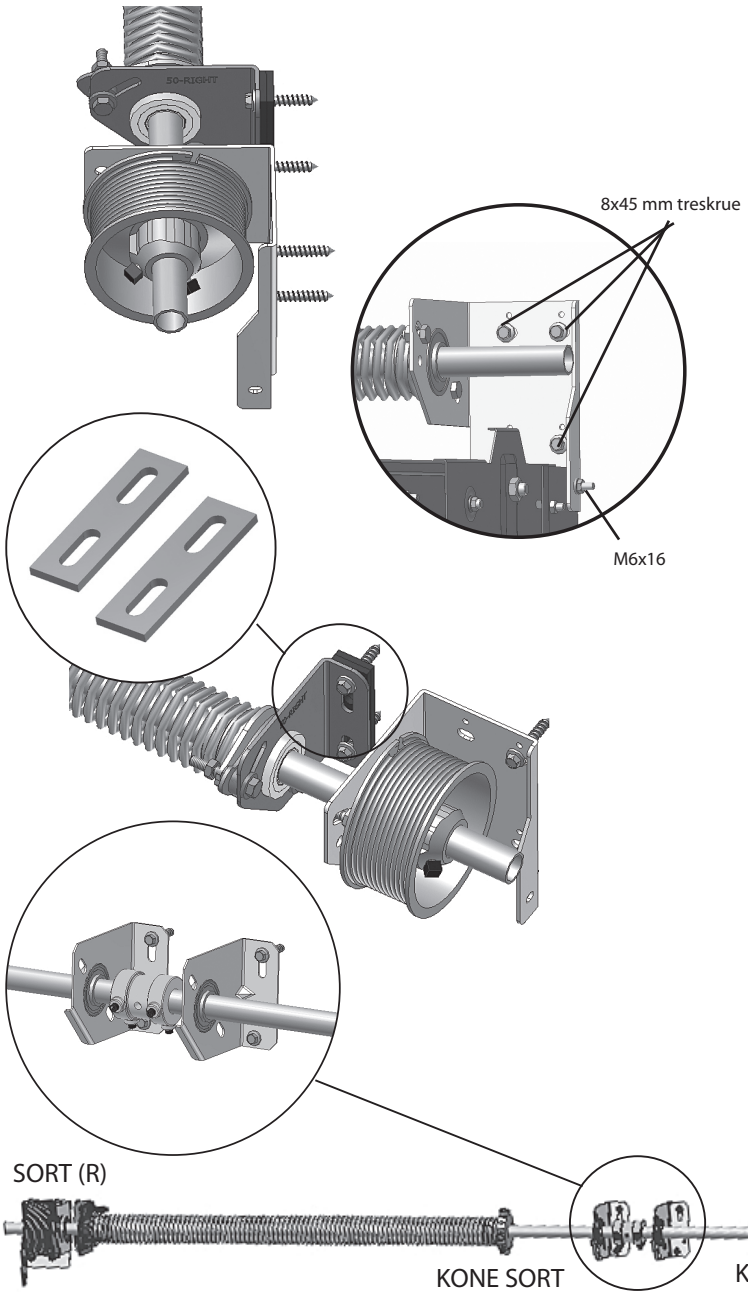

Ha porten lukket. Sett sammen trommel, ende/fjærplater, midtplate TF og aksling som vist på tegn.

Trommel og torsjonsfjær er merket med enten rød (L) eller sort (R). Sort (R) trommel på venstre side og rød (L) trommel på høyre side. Rød ende av fjær skal peke mot venstre og eventuelt sort ende av fjær skal peke mot høyre. Alle referanser sett fra innsiden av garasjen. Aksling må være rett og i vater.

Ende/fjærplatene plasseres på topp av karmskinner som vist på fig. og skrues fast med 3 stk. 8 x 45 mm treskruer og den øverste av M6x16 skruene på koblingsplaten. Hver fjærbruddsikring skrues til vegg med 2 stk underlegg og 2 stk treskruer. Monter fjærbruddsikring nærmest mulig endeplaten.

NB! Ekstra treverk for festing av endeplater, fjærbruddsikring og midtplate må ordnes før montering av delene.

Fjæren (rød) festes til fjærbruddsikring på høyre side med skruer. Ev. midtbrakett ved brede porter skrues fast ca. midt på akslingen. 2 delt aksling skjøtes ca midt mellom fjærene og overskytende kappes av i endene

Sett på trommel uten å skru dem fast. La vaier gå fra bunnbrakett og fest enden av vaier med stopphylse til det spesielle hakket i trommel. For å få samme strekk i kablene, lås aksling med klemme som vist på fig. A, deretter rotere trommel (til en får strekk i vaier).

Lås trommel med skruene som er på trommelen.

ADVARSEL:

Opptrekking av torsjonsfjær må utføres med største forsiktighet. Mens en har klemmen fastspent til aksling, låser en opp skruene på opptrekkingskone montert på fjær. Bruk deretter to stenger (ikke inkludert) til å trekke opp fjæren ved å vri opptrekkskone mot tak. Se fig.A. Antall omdreinger som skal til er avhengig av høyden på porten. Se tabell neste side! (Ikke bruk skrujern).

Etter at en har festet fjær med skruene på konen, fjerner en opptrekkstengene og låseklemme. En kan nå kontrollere om porten er balansert. Dersom porten åpner seg selv så snart en slipper den eller at porten stenger så fort at den slår i bakken, må en justere fjæren.

Før en justerer må en stenge porten og bruke samme fremgangsmåte som beskrevet tidligere. Legg til eller trekk fra en 1/2 omdreining og kontroller porten. Husk alltid å feste skruene på opptrekkskone før en tar ut opptrekksstengene.

Fig A

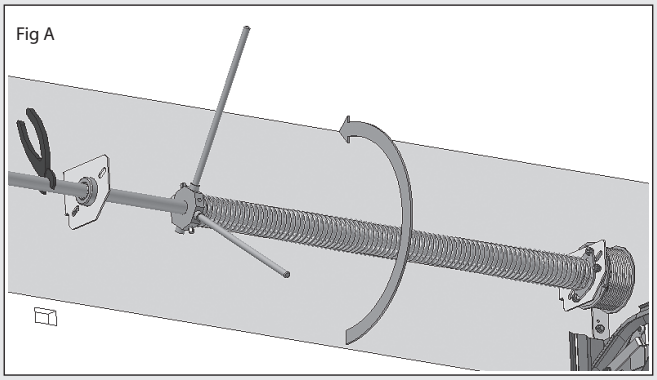

Telefon: +47 56 19 31 00
E-post: lobas@lobas.no
www.lobas.no

LOBAS®