MONTERINGANVISNING

Bärläktssteg för betong- och lertegeltakpanna

Bärläktssteg passar till alla profiler, både betong och lertegel. Det går snabbt och lätt att montera. Steget används till fasadhöjd max 4 meter och taklutningen får vara max 45°. Typgodkännandebevis 0316/03.

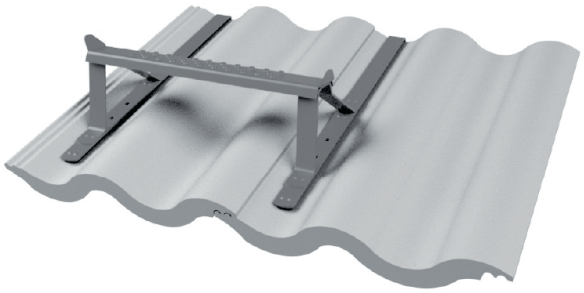

Exklusiv 1-kup betongtakpanna - cc avstånd 250 mm
Palema 2-kup betongtakpanna - cc avstånd 300 mm
Carisma platt betongtakpanna - cc avstånd 250 mm
Hansa 1-kup lertegeltakpanna - cc avstånd 215 mm
Tvilling 2-kup lertegeltakpanna - cc avstånd 350 mm
Höganäs 2-kup lertegeltakpanna - cc avstånd 250 mm
Piano platt lertegeltakpanna - variabel



Kontrollera bärläktens kvalitet, hållfasthet och infästingspunkt.

Generella krav:
Bärläkt skall ha hel uppslagskant och får inte ha försvagande kvistar.

Bärläktssteg får inte monteras närmast avslut eller vid skarv på läkten.

Artikelinformation

Art nr	Benämning	Antal/kartong/pall
0762xx	Bärläktssteg cc 250 mm	10 st/160 st
	Passar till: Exklusiv, Carisma och Höganäs	
0762xx	Bärläktssteg cc 300 mm	10 st/160 st
	Passar till: Palema	
H763xx	Bärläktssteg cc 215 mm	10 st/160 st
	Passar till: Hansa	
H764xx	Bärläktssteg cc 350 mm	8 st/112 st
	Passar till: Tvilling	

1002
CERTIFIERING KONTROLL
RI. SE
0316/03

Mer om Benders
www.benders.se

BENDERS I SE I 2023 - 05

MONTERINGANVISNING

Bärläktssteg för betong- och lertegeltakpanna

1. Underlag av fribärande läkt (se bild 1):
Fribärande läkt av konstruktionsvirke 45x70 mm på lågkant (2”) i lägst hållfasthetsklass K12 spikas med varmförzinkad trådspik 125x4,0 mm.

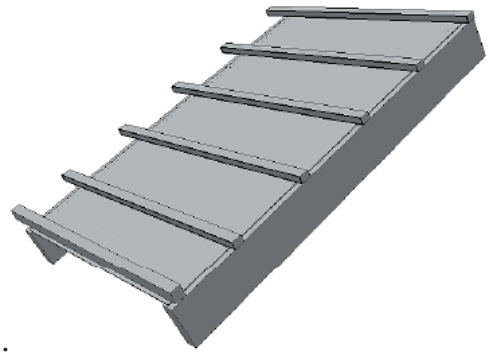

Bild 1.

2. Underlag av bärande panel (se bild 2):
Bärläkt av virke 25x48 mm (1”) lägsta sort G4-2. Spikas med varmförzinkad trådspik 75x2,8 mm.

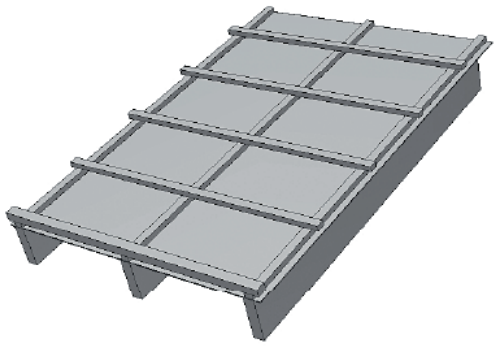

Bild 2.

3. Bärläktsstegets byglar häktas över takpannans överkant och under bärläkten (se bild 3a). För bärläkt 45 mm, böj ut byglarna med handkraft så de passar läkten (se bild 3b).

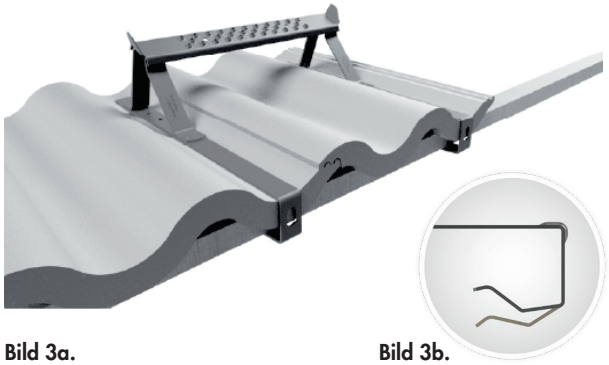

Bild 3a. **Bild 3b.**

4. Montera ett bärläkstteg på varje pannrad. Bärläktsstegen skall monteras i rak linje nerifrån och upp (se bild 4).

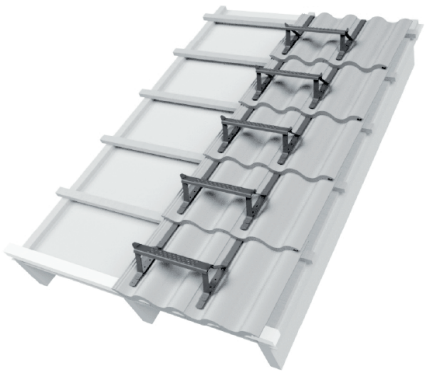

Bild 4.

Mer om Benders
www.benders.se