# MONTERINGSANVISNING

# GARASJEDØR

**GA-4-18-68**

**25.01.18 / R1**

**LEVERT:**
1 stk garasjedør inkl. sylinder m/nøkler og dørvrider

1 pose D-12 : 6 stk. 6x50mm karmskruer TX25
6 stk. Dekkplugg natur D=18,8

Vedlagte festeskruer er beregnet på innfestning i tre.
For innfestning i andre materialer, som betong, lettbetong, blokkstein etc., må egnet festemateriell skaffes.

**Kontroller ved utpakking**:
Dere er pliktig til å kontrollere av dørstørrelsen og slagretning er riktig, og at varen ikke er blitt skadet.
Om det er noen skader, må den ikke monteres.
Meld i fra til din leverandør.

Denne monteringsanvisningen viser steg for steg hvordan døren skal monteres.

**Nødvendig verktøy**
Vater, rettholt, 10 mm Umbrakonøkkel, drill/skrutrekker med bits TX25 og målebånd.

Ta vare på monteringsanvisningen etter monteringen.
Se pkt. 5 for bruk og vedlikehold.



1) Sett karm med dør i åpningen, og påse at terskel er i vater, eventuelt kloss under ved behov.
Sjekk at karmen flukter med ytterkant vegg, og at det er lik avstand mellom stenderne.

2) Juster sidekarmer i lodd alle veier, og spenn den fast ved å justere karmhylsene med umbrakonøkkel. Sjekk med rettholt at ikke karmene buer.

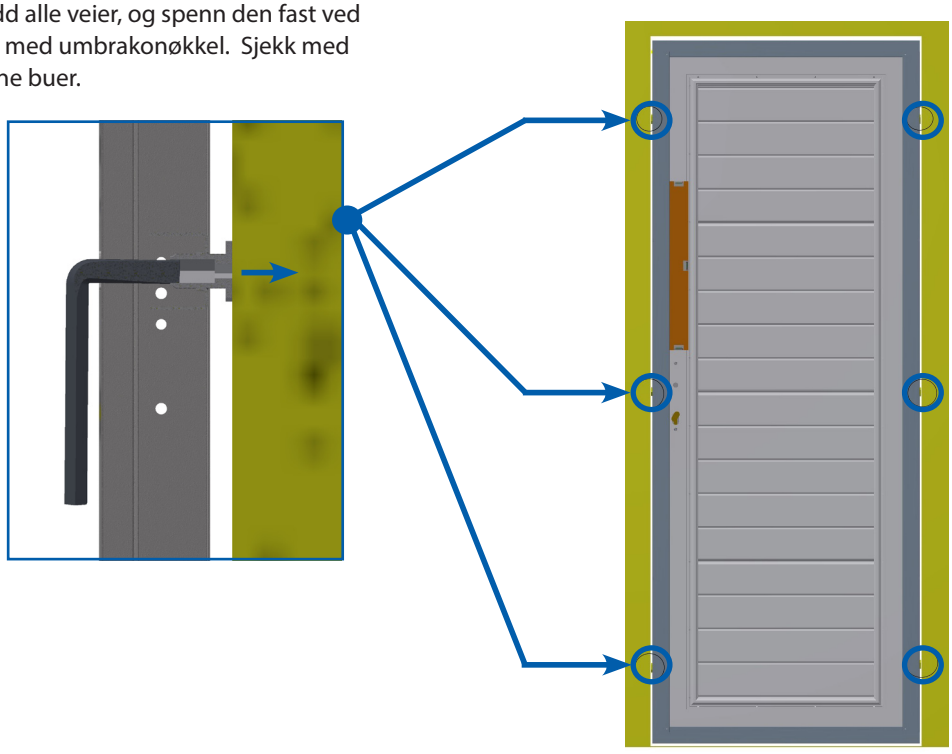

Telefon: +47 56 19 31 00
E-post: lobas@lobas.no
www.lobas.no

3) Skru fast karmen med skruer i alle 6 karmhylsene, start med skruene på hengselsiden. Finjustering kan fortsatt gjøres med karmhylsene, før skruene trekkes helt til. Døren må gjerne åpnes litt for å komme bedre til med drill/skrutrekker.

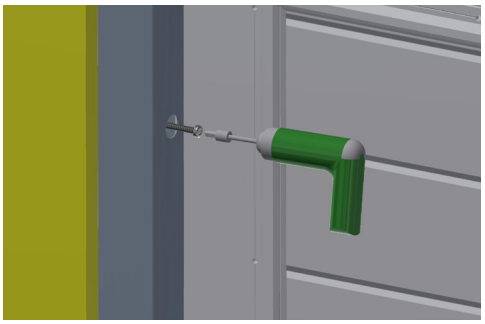

4) Avslutningsvis settes dekkplugger i de 6 hullene.

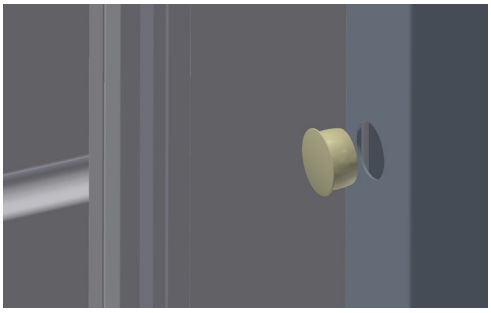

5) Bruk og vedlikehold
Vask/spyl døren to ganger i året. Bor du i nærheten av sjøen kan dette med fordel gjøres litt oftere.
Bruk maling på skader/riper som måtte oppstå i lakken.



---

6) Hengsler kan ved behov senere justeres både opp/ned og sideveis. Følg da beskrivelsen under. For å ta av dekslet må døren åpnes, og settskrue på baksiden av hengsel må løses.

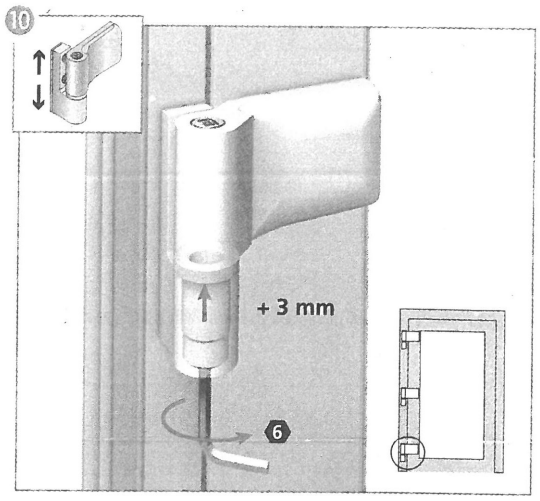


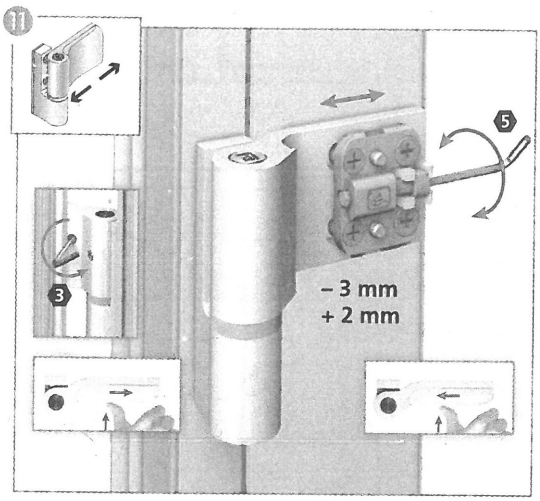


Telefon: +47 56 19 31 00
E-post: lobas@lobas.no
www.lobas.no