LOBAS®

- et sikkert valg

Takstige TLS med innfeste TLS ISO
Utvendig isolerte tak med asfaltpapp eller folie

TA-4-13-58

01.03.13 R1

FELLES FOR ALT UTSTYR TIL ASFALTPAPP/FOLIE

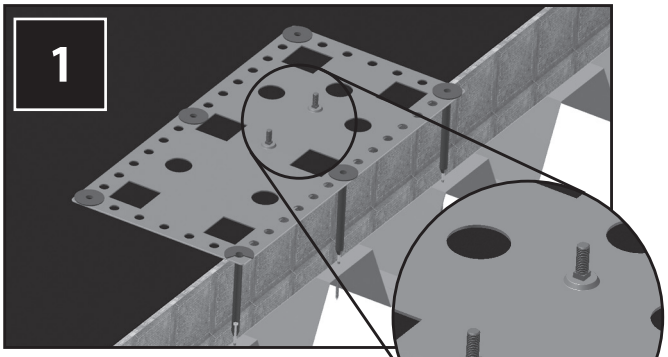

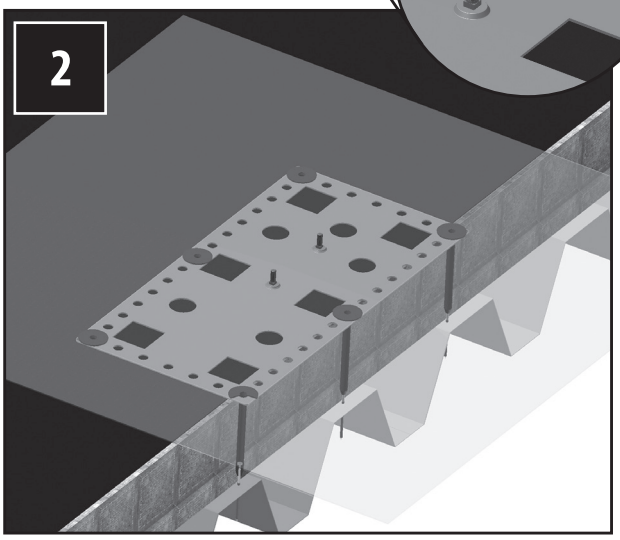

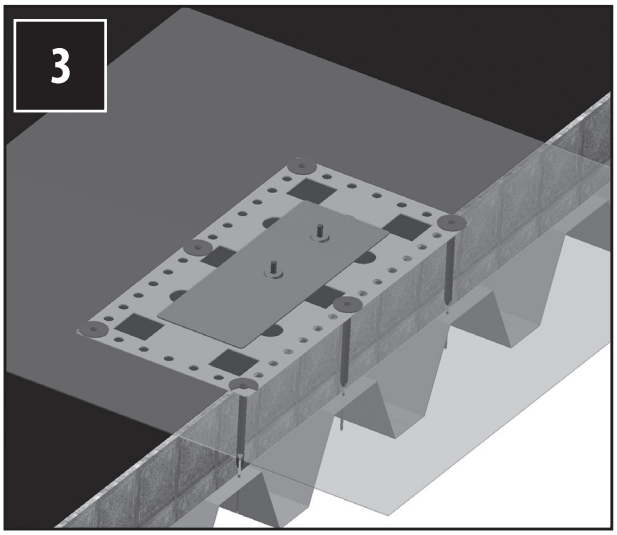

ETTERSYN: ***Som sikkerhetsutstyr bør produktet kontrolleres årlig, eller før bruk, for eventuelle skader/defekter. Løse skruer må eventuelt etterstrammes og defekte deler skiftes ut. Huseier bør ta vare på denne monteringsanvisningen***

Plassering av innfestningssystemet må tilpasses produktet som skal plasseres på det!

FIG.1:
De 2 låseskruene føres opp gjennom de sentrale firkanthullene før festeplaten limes/varmesveises til takbelegget. I tillegg skrues platen ned i det bærende undertaket med 6 skruer og isohylser av samme type/lengde som isolasjonen festes med.

FIG. 2:
Skjær til en matte av takbelegget på ca. 1 x 1 meter som skal dekke over festeplaten. Ta ut hull for de 2 skruene og varmesveis/lim matten til festeplaten og takbelegget. Sørg for god tetning rundt skruene!

FIG. 3
Den mindre overplaten føres ned på skruene før de ulike taksikringsprodukter monteres på og festes ved hjelp av medfølgende muttre.

NB! Lim neoprenpakninger på undersiden av platen - sentrert over de to hullene skruene skal komme gjennom!

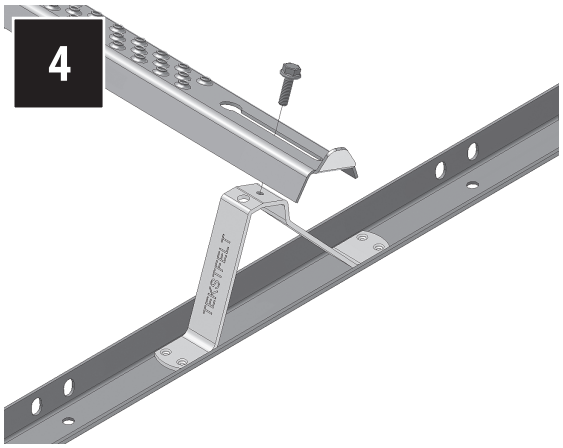

FIG. 4:
Sammenmontering av regulerbar takstige.
Stigene monteres sammen (Se fig 1.1). Se til at vangene er parallelle og at stigen har riktig bredde før skruene i trinnet dras til.

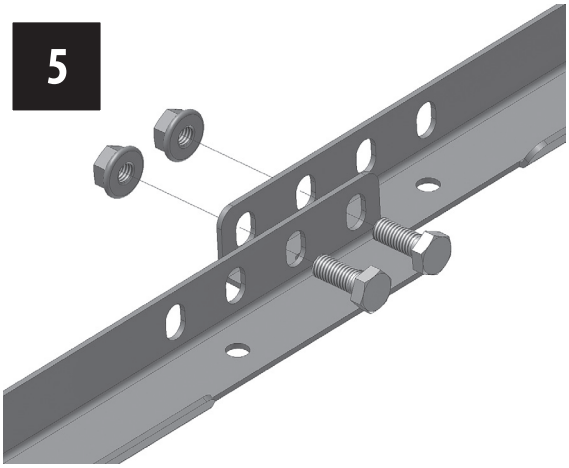

FIG. 5:
Stigeseksjonene legges på taket og kobles sammen med 8 x 20 mm sekskantskruer rustfri, som går gjennom vangene (se fig 1.2). Ved å variere overlappen, kan den totale stigelengden justeres.

Det er viktig at stigen plasseres slik at nederste trinn er så nær raften som mulig. Dette for at det skal være enkelt å gå fra adkomststigen og over på takstigen.

FIG. 6:
Festeplater skrues på vangene som vist og innfestningssystemet tilpasses disse.

Trekk alle muttre godt til.

