Monteringsbeskrivelse: Topp-platå
Monteringsbeskrivning: Toppställning

Montering av topp-platå / *Montering av toppställning* TP F-230 T

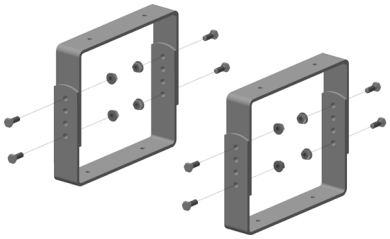

1) 4 stk U-bøyler monteres sammen 2 og 2 med 2 stk 8x25 mm sekskantskruer m/låsemutter på hver side (fig 1)

1) 4 st. U-byglar monteras samman två och två med 2 st. 8 x 25 mm sexkantsskruvar med låsmutter på varje sida (fig. 1)

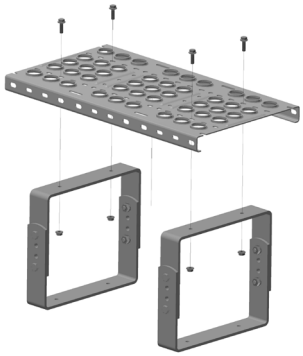

2) Platået (500mm) skrues sammen til Ubøylene med 4 stk 6x20 mm sekskantskruer m/flens og M6 flensmuttere. U bøylene plasseres ut mot endekantene på platået. (fig 2)

2) Plattformen (500 mm) skruvas ihop med U-byglarna med 4 st. 6 x 20 mm sexkantsskruvar med fläns och M6 flänsmuttrar. U-byglarna placeras ut mot ändarna av plattformen (fig. 2).

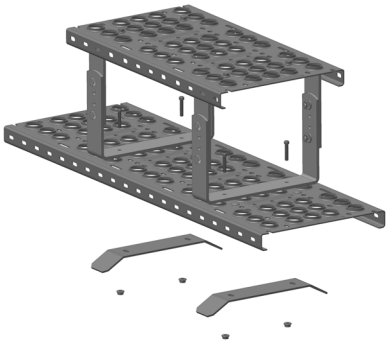

3) Topp-platået monteres på pipeplattformen eller feieplatået med 4 stk 6x30 mm sylinderhodeskruer, broforsterker og M6 flensmuttere (fig. 3 og 4).

Plasseringen av topp-platået på feieplatået og pipeplattformen er så nært inntil pipen som mulig. U-bøylen må ikke monteres utenfor takbrokonsoll.

3) Toppställningen monteras på skorstensplattformen eller sotningsställningen med 4 st. 6 x 30 mm cylinderhuvudskruvar, bryggstöttor och M6 flänsmuttrar (fig. 3 och 4).

Placera toppställningen på skorstensplattformen eller sotningsställningen så nära skorstenen som möjligt. U-bygeln får inte monteras utanför takbryggkonsolen.



Topplatå / Toppställning	Plattform	Navn
TP F-230 T	Feieplatå / Sotningsansställning	FP8 F-460 T

Tabellen inneholder de forskjellige utgavene av topp-platået og hvilke feieplatå og pipeplattform de kan monteres på.
I den här tabellen visas de olika toppställningsvarianterna, samt vilka sotningsställningar och skorstensplattformar de kan monteras på

Montering av støttebein / *Montering av stödben*

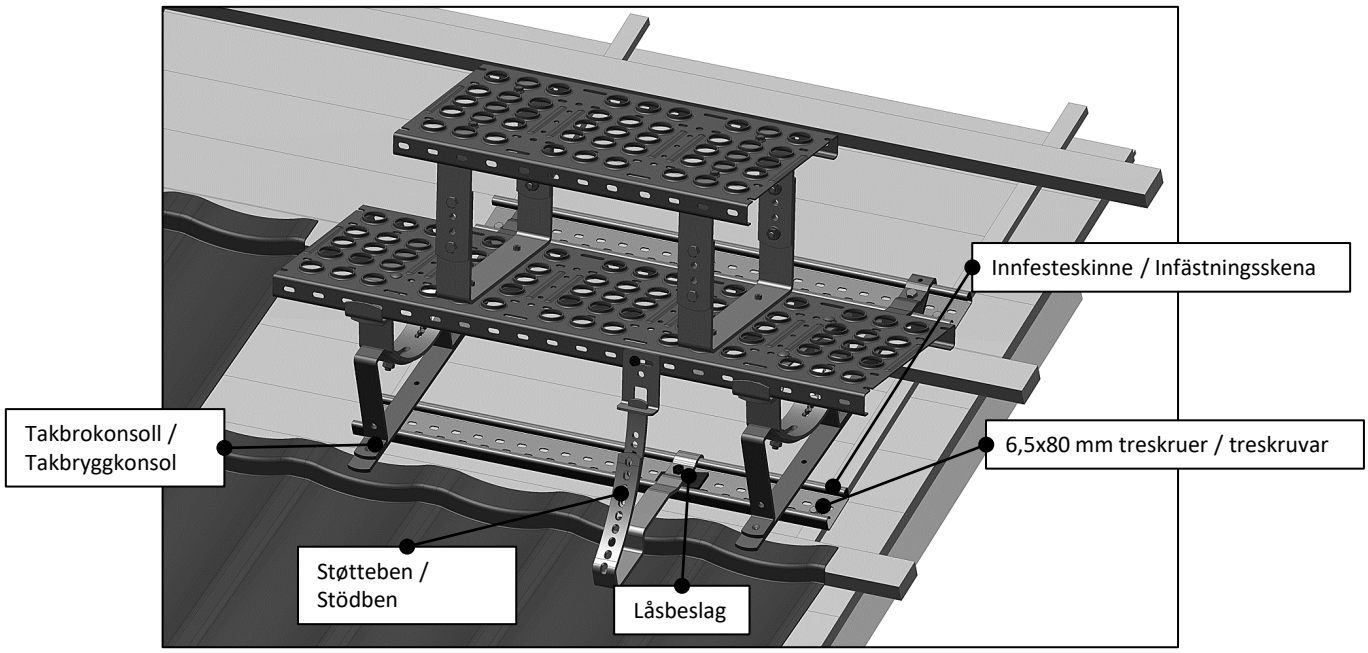

Støttebein skal monteres til en innfesteskinne. Støttebeinet plasseres ca midt på broen. Støttebeinet skal ligge i bølgebunnen av Decra-takpannen.

Legg støttebeinet over innfesteskinnen og vri låsebeslaget fast nedi innfesteskinnen, skru fast skruen. Påse at støttebeinet blir lagt ned på pannen i bølgebunnen. Beslaget skyves opp mot lekten og innfesteskinnen skrues til taksperrene med rustfri, selvborende skruer 6,5x80 mm. Påse at skruene treffer mest mulig midt i sperret. Det er et krav ar skruen får godt feste i sperret. **Minimum 30 mm av skruen må gå ned i sperret. Ved tykkere undertak/ sløyfer må lengre skruer benyttes. Dersom lekten er høyere enn innfesteskinnen (25 mm) må medpakket firkantskiver legges under skinnen i skrupunktene.**

Feieplatået og støttebeinet monteres sammen ved hjelp av et regulerbart flatjern, plate og 2 stk M6 x 20 mm sekskantskruer med flens og M6 flensmutter (fig 5 og 6). Regulerbart flatjern trees inn i plate og vris på plass. Skru fast plate til plattform rett ovenfor støttebeinet. Deretter skrues regulerbart flatjern og støttebein sammen.

Stödbenet ska monteras i en infästningsskena. Stödbenet placeras ungefär mitt på bryggan. Stödbenet ska ligga i vågbotten av Decra-takpannan.

Lägg stödbenet över infästningsskenan och vrid fast låsbeslaget i infästningsskenan. Skruva sedan fast skruven. Se till att stödbenet ligger mot takpannan i vågbotten. Beslaget skjuts upp mot läkten och infästningsskenan skruvas fast i taksparren med rostfria, 6,5 x 80 mm självborrande skruvar. Se till att skruvarna fästs så nära mitten av taksparren som möjligt. Skruven måste få bra fäste i taksparren. ***Minst 30 mm av skruven måste gå ned i taksparren. Vid tjockare undertak/läkt måste längre skruvar användas. Om läkten är högre än infästningsskenan (25 mm) måste de medföljande fyrkantsskivorna läggas under skenan vid skruvpunkterna.***

Sotningsställningen och stödbenet monteras ihop med hjälp av ett justerbart plattjärn, plåten samt 2 st. M6 x 20 mm sexkantsskruvar med fläns och M6 flänsmuttrar (fig. 5 och 6). Det justerbara plattjärnet förs in i plåten och vrids på plats. Skruva fast plåten i plattformen rakt ovanför stödbenet. Därefter skruvar du ihop det justerbara plattjärnet och stödbenet.