SOLARPROFIL ECO 50X50X2175

Stålprofilen er et allsidig produkt som brukes blant annet til LOBAS® sine forskjellige solarsystemer; både til skrå- og flate tak.

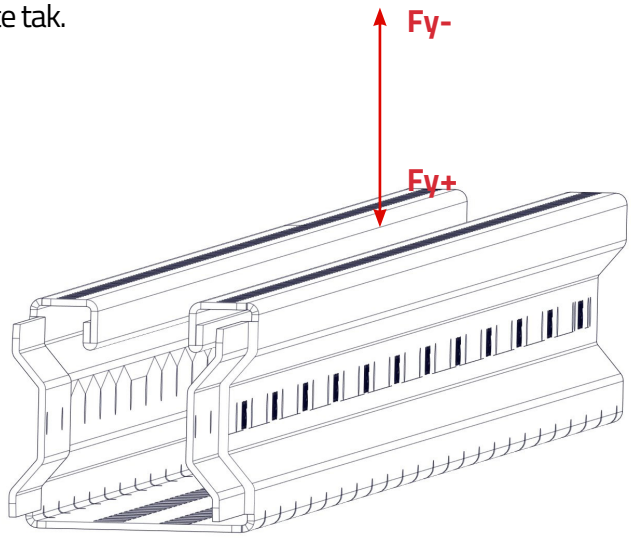

Garanti:	20 år
Snøsone:	1,5-5
Tilvirket:	Norge
Komptibel konsoll:	Solarkonsoll SOK P-140
	Solarkonsoll SOK R-140
	Solarkonsoll SOK T-166
	Solarkonsoll SOK S-715
	Solarkonsoll SOK TP-625
	Solarkonsoll SOK B-855
	Solarkonsoll SOK PF-105
	Solarkonsoll SOK I-315
Tilbehør:	Solarprofil ECO Endedeksel

Galvanisk spenning og kompabilitet

Zink-magnesium ZM310 gjør innfestningen fullstendig kompatibel med stål, rustfritt stål og aluminium

Varenavn: **Solarprofil ECO m/skjøt 50x50x2175**

Taktyper:	Alle
Varenummer:	**116776**
Ytre dim.:	50x50x2175mm
Material:	DX51D ZM310
Monteringsanv.:	**Bruksavhengig - se relevante produkter**

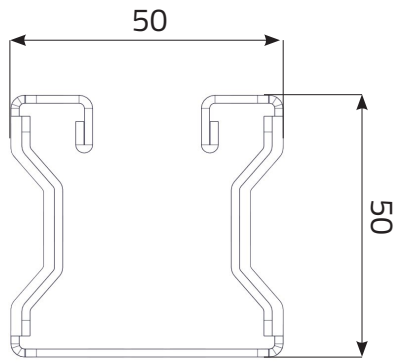

CC Avstand	Forutsetning	Fy+	Fy-
600	Innfeste med konsoll	9kN	9kN
900	Innfeste med konsoll	5,6kN	5,6kN
1200	Innfeste med konsoll	4,2kN	4,2kN
1500	Innfeste med konsoll	3,3kN	3,3kN
1800	Innfeste med konsoll	2,7kN	2,7kN
2100	Innfeste med konsoll	2kN	2kN
3000	Innfeste med konsoll	1,5kN	1,5kN