LOBAS®
- et sikkert valg

TA-4-18-84
12.03.2019

Monteringsbeskrivelse, sikringslinekrok SK B-650

Beregnet for Clickfals-plater som er tekket fra høyre mot venstre

Fig 1

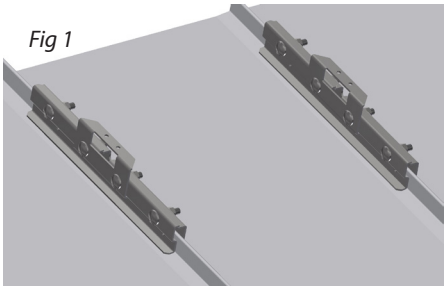

2 konsoller monteres på linje nedpå falsen som vist på fig.1 (Se også figur 2a og 2b). Bruk gjengepasta på skruene. Trekk de 4 mutrene godt til (40Nm), og gå over på nytt og kontroller at alle 4 har oppnådd samme moment.

Fig 2 a

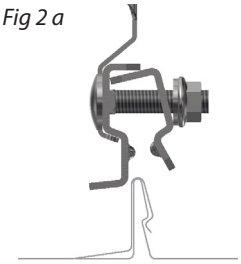

Fig 2 b

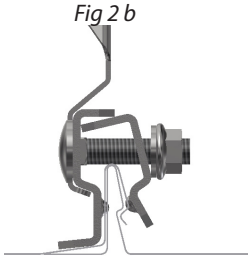

Profilskinne føres gjennom spor i klemmene på hver side.
Sikringskrok med underklemme monteres på skinnen med låseskrue på oversiden og sekskantskrue i bak-kant. (fig.3)

Fig 3

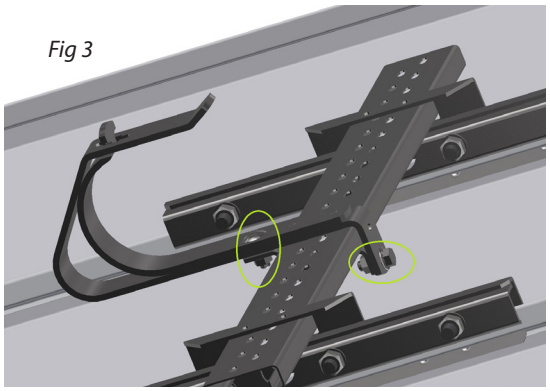

Skinnen låses med 2 borskruer i hver ende. Skruene skal IKKE treffe hull i skinnen, men bores gjennom. (fig.4)

Sikringskroken låses med en borskrue i bak-kant.

Fig 4

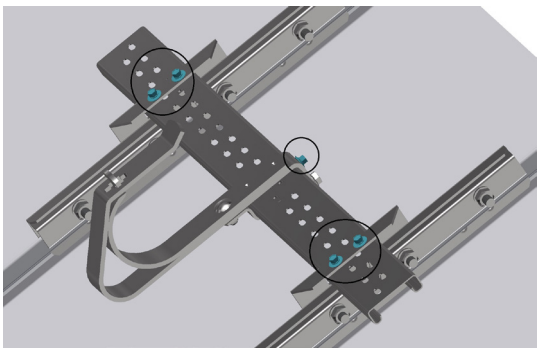

Sikringsline festes i det store hullet som vist i figur under.

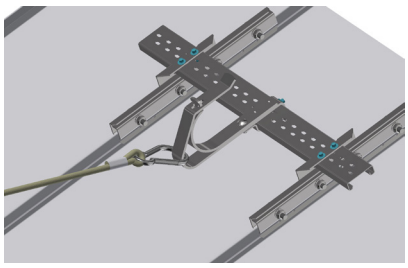

ETTERSYN:

Som sikkerhetsutstyr må produktet kontrolleres årlig, eller før bruk, for eventuelle skader/ defekter.

Skruer må eventuelt etterstrammes, og skadde, defekte deler skiftes ut.

Huseier bør ta vare på monteringsanvisningen

CE

Lonevåg Beslagfabrikk AS
N-5282 Lonevåg
Norway
19

EN 517:2006
Taksikringskrok
Fastmontert krok på skråtak for sikring av personer

Type A
Ekstern brannytelse
Ansees å tilfredstille
Reaksjon på brann Klasse A1

http://www.lobas.no/pdf/dop/dop_tak/TR_0004_no.pdf