LOBAS®

MONTERINGSBESKRIVELSE

TAKSIKRING **TA-4-25-184**

SKRÅTAK

CLICKFALS/BÅNDTEKK

PRODUKT: TLS B-200

Skann denne QR-koden med din mobil for å gå direkte til produktsiden i vår nettbutikk. På produktsiden finner du alle gjeldende dokumenter for dette produktet, som f.eks. FDV, DOP, denne monteringsanvisningen, 3D-illustrasjon og høyoppløselige produktbilder.

Montør bør gjøre seg kjent med gjeldende regler og forskrifter for montering av stige for kommunen/området dette skal monteres i.

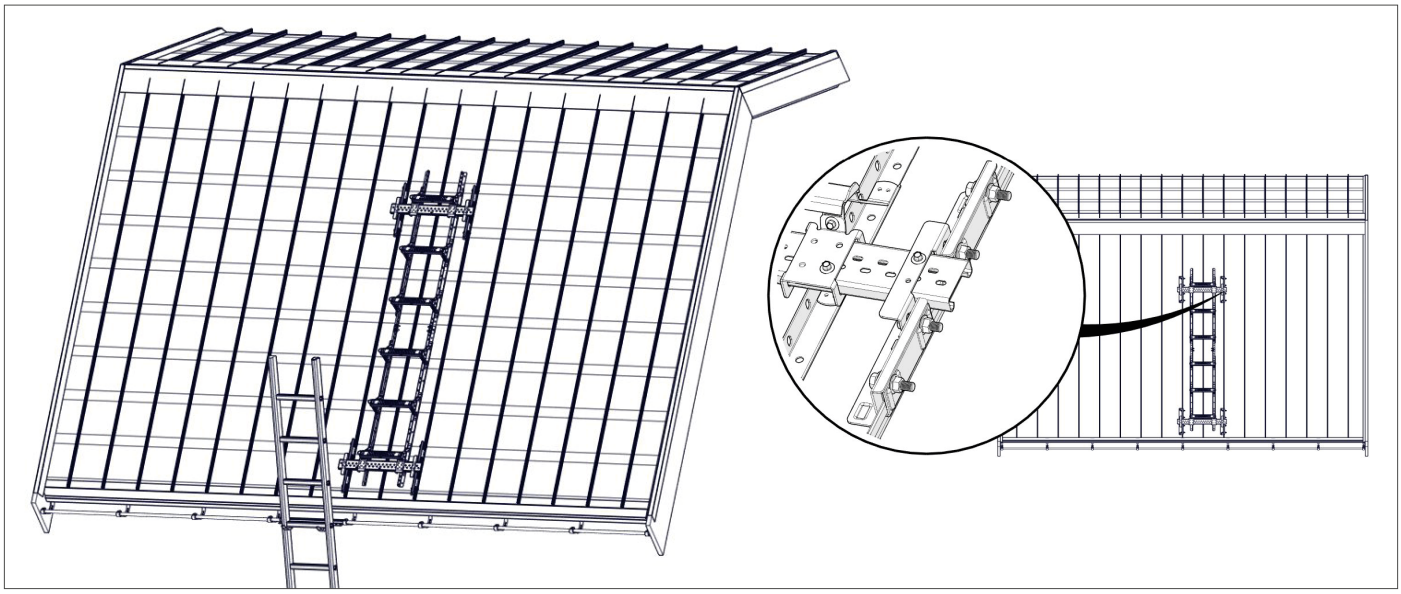

Tak med takstige - illustrert med stigesikring og stige for sikker tiltrede på tak.

MONTERING

1. Profilskinne føres gjennom klemmene og en konsoll på hver side for å sikre at de regulerbare platene på konsollene blir montert i riktig høyde. Plasser konsoll på siden av falsen. Sørg for at konsollen hviler godt nedpå takplaten. **Bruk gjengepasta på skruene i konsollene.** Stram de **4x M8** mutterne vekselvis (litt på hver side om gangen). Fortsett å stramme til falsen er klemt fast mellom de to konsolldelene. PS! Tiltrekkingsmomentet være skal være ca. **35 Nm**. (Gjelder både plater av stål og mykere materialer). Gå tilslutt over alle mutterne og kontroller at riktig moment er oppnådd. Dra ut profilskinne for å plassere stige.

2. Dersom stigen er regulerbar i bredden må den justeres til passende bredde for å passe inn mellom falsene.

3. Stigen plasseres på taket mellom konsollene.

4. Profilskinne tres tilbake gjennom konsoll, **2x festeplate** tres inn på profilskinne som igjen tres inn i neste konsoll.

5. Profilskinne og festeplate festes med **2x M6.3x25** borskruer per festeplate og **1x M6.3x25** borskruer per konsoll.

1

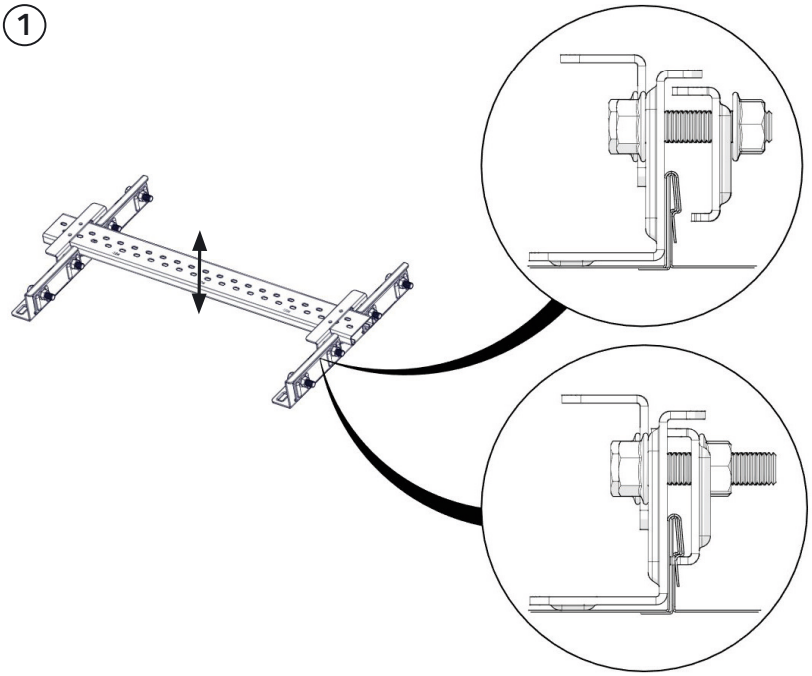

Konsoll plassert og hviler på takplaten.

Fals klemmes mellom støttefeste og konsoll når skruer strammes til.

2

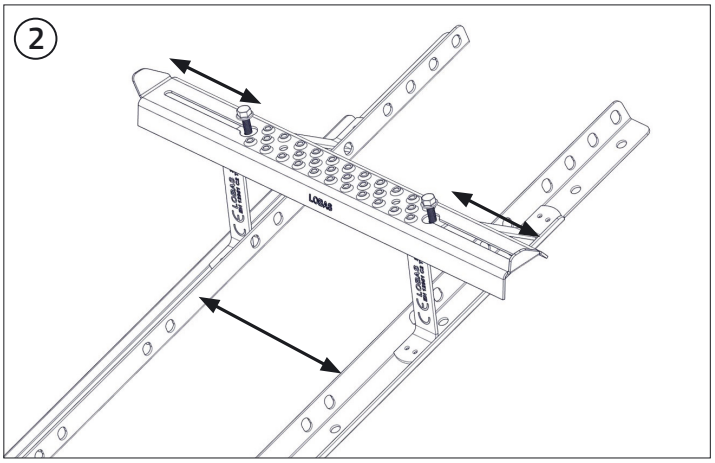

3

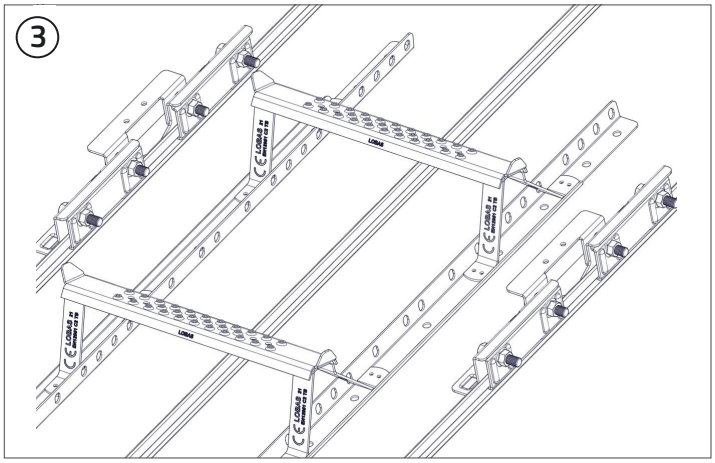

4

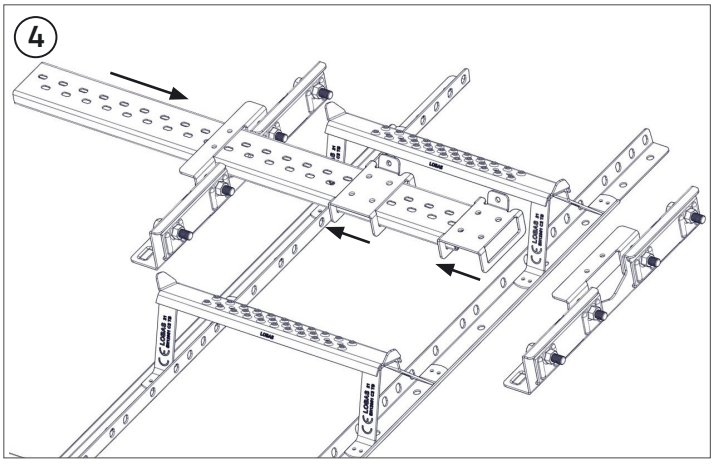

5

