SOLAR PANELKLEMME PRO

Skan QR-koden med mobilen din for å lese mer på produktets nettside

Solar Panelkemme med klips som er spesialdesignet for å passe LOBAS® SOLAR Solarprofil PRO.
Klemmen har tre høydejusteringer for å passe de fleste solcellepanel.
Klipset kan snus 90 grader slik at klemmen kan brukes i to retninger.

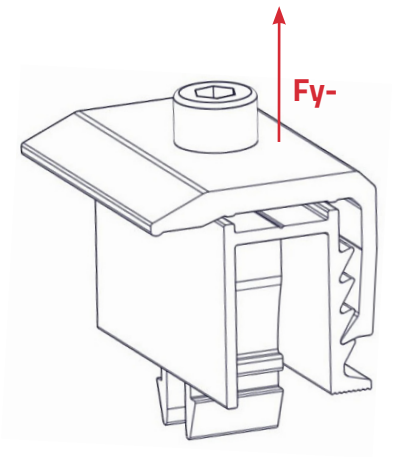

Snøsone:	1,5-6
Tilvirket:	Norge
Fy-	**1,8kN**
Kompatibel profil:	**FT PRO**

Varenavn: Solar Panelklemme PRO

Varenummer:	**Natur: 113406, Sort: 113407**
Ytre dim.:	Se bilder
Material:	Aluminium EN AW 6063 T66
Vekt:	0,1kg
Skrue:	**M8x45 Unbrakoskrue Sylinderhode DIN912 A2-70**
Monteringsanv.:	**SOL-4-23-14**
Antall kartong:	40 stk

Tiltrekking: **15Nm**



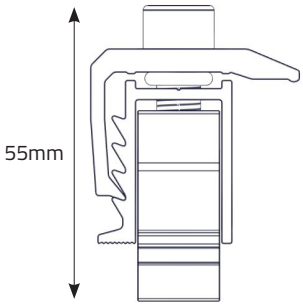

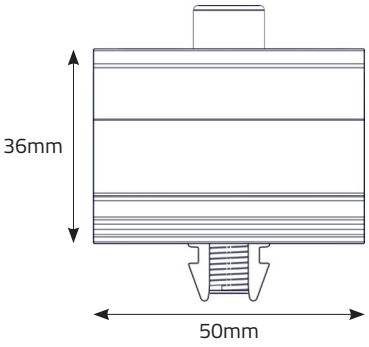

30mm

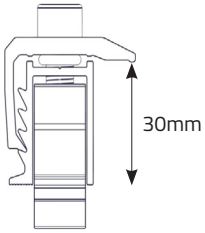

35mm

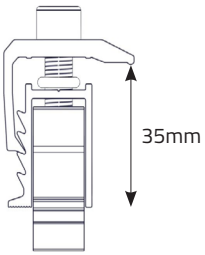

40mm

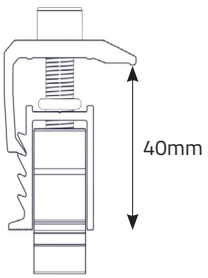

Klips

Klips kan snus 90 grader.

