Tilleggsark - *Delt torsjonsaksling*

1 Klargjøring av torsjonsaksling

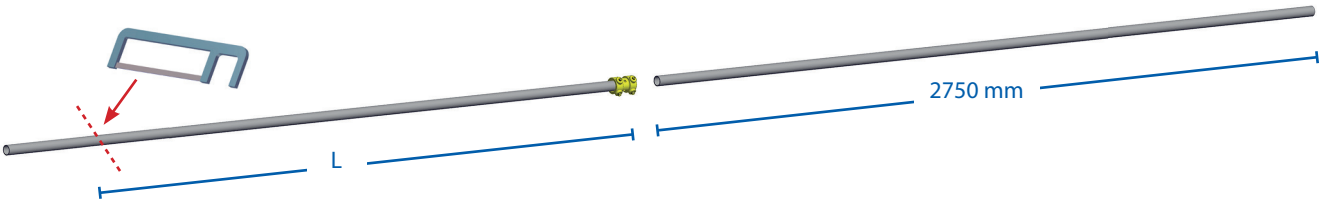

L = Portbredde + 200 mm ÷ 2750 mm

2 Montering av torsjonsaksling - (Pkt 12*)

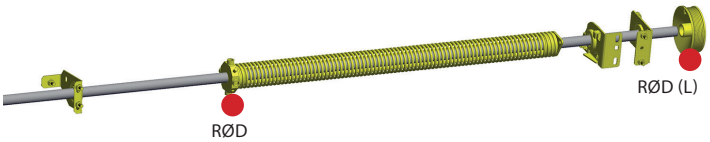

1) Monter utstyr på aksling u/kobling - fest aksling til endeplate som beskrevet i punktene 12.3, 12.4, 12.6 og 12.7*



2) Monter opphengsvinkel som i pkt 12.5*

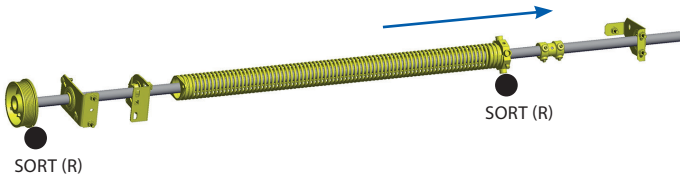

3) Monter utstyr på aksling m/kobling. Monter de to akslingene sammen. Fest aksling til endeplate som beskrevet i pkt 12.3, 12.4, 12.6 og 12.7*

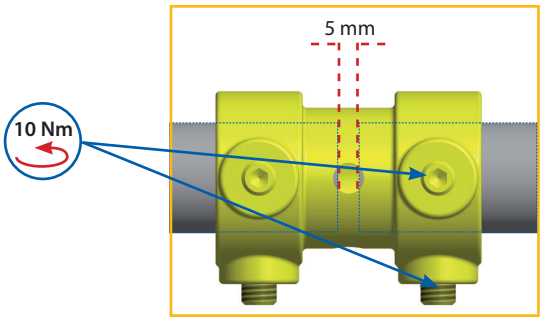

OBS!: Påse at det er 5 mm avstand mellom akslingene i koblingen. Trekk til skruene på kobling med 10Nm.

3 Justering av opphengsvinkel

OBS! Juster vinkel slik at akslingen ligger i vater - og ikke har en «knekk» ved koblingen

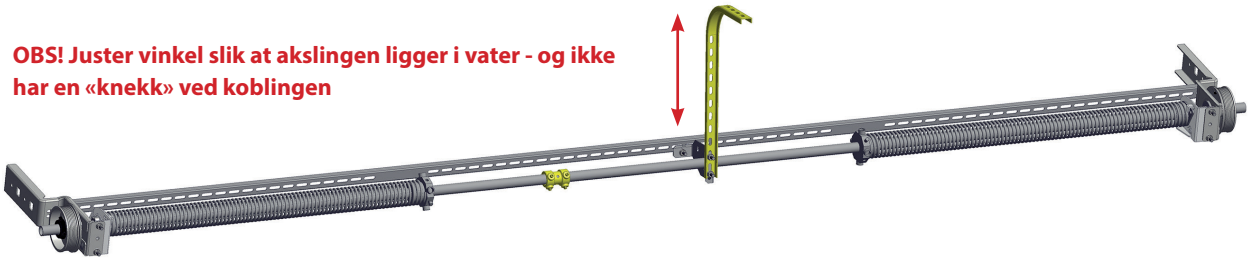

**) Pkt 11.X i monteringsanvisning for LOBAS Klassisk serie*