SOLARKONSOLL SOK I-320

Skan QR-koden med mobilen din for å lese mer på produktets nettside

Konsoll for innfeste av solcellepanel til tak med enradsmetallplater.

- Konsollen festes i lekt under platen.
- Solcellepanel monteres vertikalt.
- For horisontalt monterte solceller brukes tilhørende vinkel.

Garanti:	20 år
Snøsone:	1,5-5
Tilvirket:	Norge
Fy-:	**1,3 kN**
Fz+	**5 kN**
Takvinkel:	18-60
Kompatibel solarprofil:	Solarprofil ST 36x46x3550
Tilbehør:	Solar Vinkel horisontal innfeste

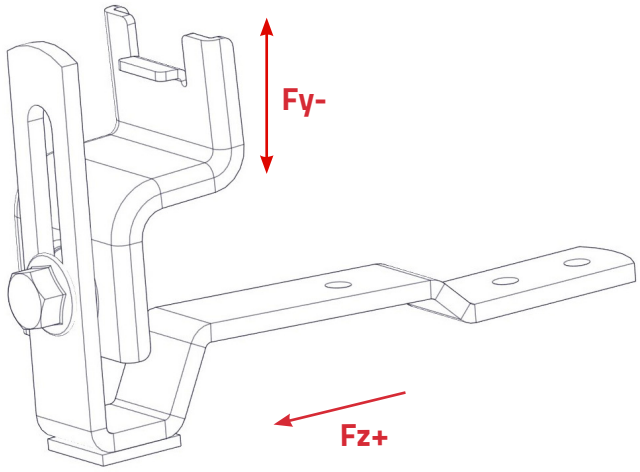

Varenavn: Solarkonsoll SOK I-320

Varenummer:	**114930**
Taktyper:	Enradsplate
Ytre dim.:	11,5x179x110mm
Material:	Stål DX51D Z450
	Polyesterbelagt min.60my
Monteringsanv.:	**SOL-4-22-5**
Antall kartong:	30stk
Antall pall:	1200stk

