TA-4-22-167
Rev 01

Monteringsbeskrivelse: Pipeplattform
Monteringsbeskrivning: Skorstensplattform

ETTERSYN: Som sikkerhetsutstyr bør produktet kontrolleres årlig, eller før bruk, for eventuelle skader/ defekter. Løse skruer må eventuelt etterstrammes. Huseier bør ta vare på denne monteringsanvisningen

FELLES FOR ALLE PIPEPLATTFORMER / *Gemensamt för alla skorstensplattformar*

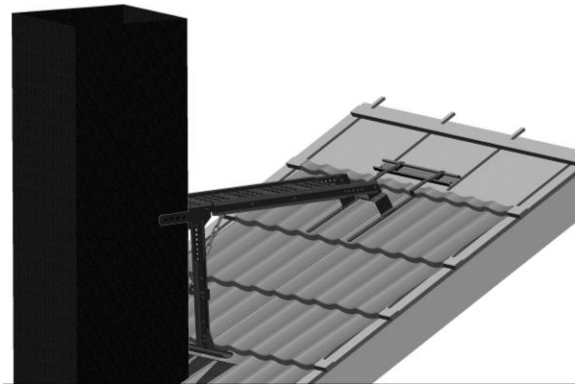

Det er et krav at innfestebøylene festes i en innfesteskinne.

Når plattformen står oppslått, skal den sikres med kjetting mellom vertikal støtte og horisontal plattform. Nederste kjetting må være symmetrisk.

De to klemlabbene og festeplaten i plattformens forkant er montert fra fabrikk. Klemlabber justeres inn mot siden av pipen.

Før plattformen skrues fast, må den tilpasses. Den vertikale støtten skal stå mest mulig parallelt med skorsteinen. Det horisontale plattået skal ligge mest mulig horisontalt.

Det er justeringsmulighet både horisontalt og vertikalt.

Skruene i hver side må tas ut, skinnene forskyves like langt i hver side før skruene settes på plass igjen.

PP-82 T / PP-130T
Horisontal justering: 940 - 1340 mm / 1600 - 2100 mm
Vertikal justering: 580 - 850 mm / 1100 - 1600 mm

Når plattformen ikke er i bruk kan den slåes sammen og legges ned på taket

Tilleggsutstyr



Dersom pipeplattform skal monteres ved siden av pipe, må sidestøtte benyttes





For å gi ekstra høyde (23 cm) kan topp plate monteres på plattformen

Dersom pipeplattform skal monteres mot en bred pipe, må sidestøtte benyttes

Infästningsbyglarna måste fästas i en infästningsskena.

När plattformen står uppställd ska den säkras med kättingar mellan de vertikala stöden och den horisontella plattformen. Nedre kedja måste vara symmetrisk

De två klämmorna och fästplåten i plattformens framkant är fabriksmonterade. Klämflikar justeras mot sidan av röret.

Innan plattformen skruvas fast måste den passas in. Den vertikala stöttan ska stå så parallellt med skorstenen som möjligt. Den horisontella plattformen ska vara så horisontell som möjligt.

Plattformen kan justeras både horisontellt och vertikalt.

Skruvarna på varje sida ska tas ut, skenorna förskjuts lika långt på varje sida innan skruvarna sätts tillbaka på plats.

PP-82 T/PP-130T
Horisontell justering: *940–1 340 mm/1 600–2 100 mm*
Vertikal justering: *580–850 mm/1 100–1 600 mm*

När plattformen inte används kan den vikas samman och läggas ned på taket.

SAMMENKOBLING AV PIPEPLATTFORM / *Samankoppling av skorstensplattform*





Innfestebøylene skrues til bøyel på plattform med 2 stk 8 x 20 mm sekskantskruer m/mutter.

Infästningsbyglarna skruvas fast i byglarna på plattformen med 2 st. 8 x 20 mm sexkantskruvar med mutter.

Lonevåg Beslagfabrikk AS - Hovdavegen 18 - 5282 Lonevåg – Norway
Tlf: +47 56 19 31 00

Innfeste Sandwich og Trapes / *Montering av innfästning - Sandwich och Trapes* PP TP-610 T-I

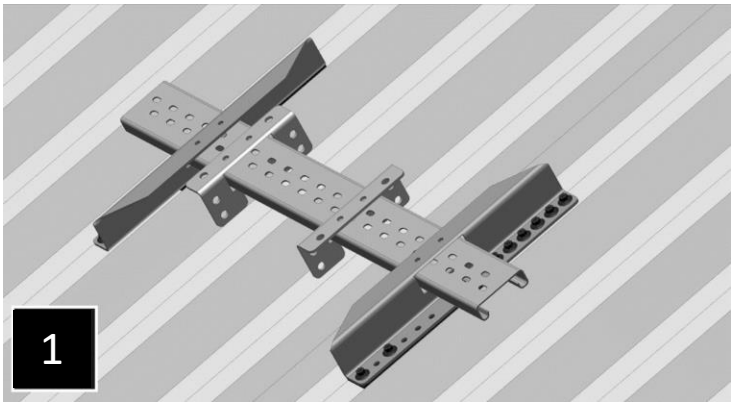

Før fastmontering av innfestepakken må en tilpasse plattformen på høyde, lengde og vinkel, slik at en ser hvor innfeste skal plasseres.

Profilskinne føres gjennom 2 klemmer og en innfestningsbøyle på hver side som vist på figur 1. Bøylene med pakning under skrues på profiltoppene med 9 stk skruer 6,3x19 mm som vist i figur 2

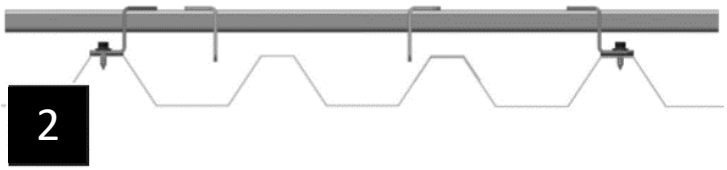

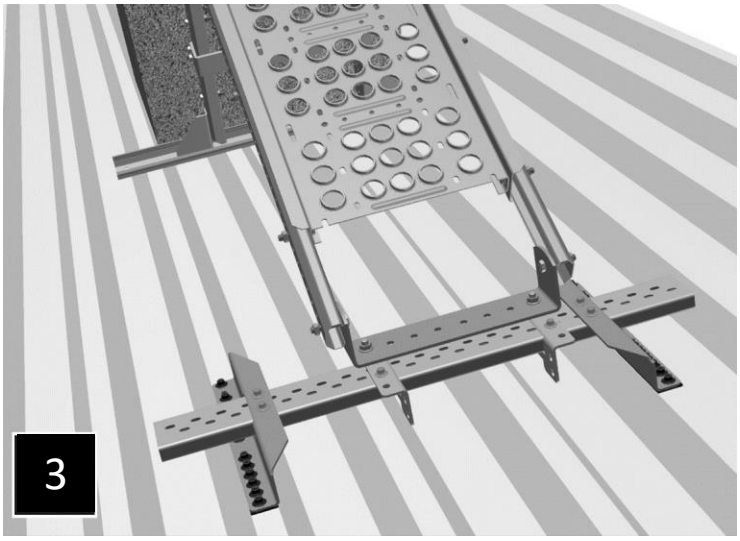

Bøylen i enden av plattformen skrues fast på de 2 festeklemmene med M 8x20 skrue og mutter.

Når alt er tilpasset trekkes alle skruer godt til. Skinne og festeklemmer låses i posisjon ved hjelp av 6 stk borskruer som vist på fig. 3 Skruene skal ikke treffe hull i skinnen, men bores gjennom godset.

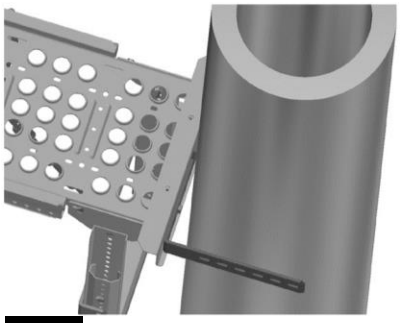

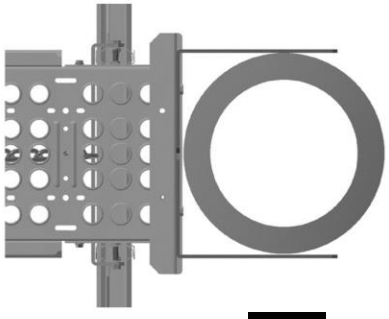

Mot rund stålpipe må klemlabbene snues slik at lengste armen ligger ut på sidene av pipen.